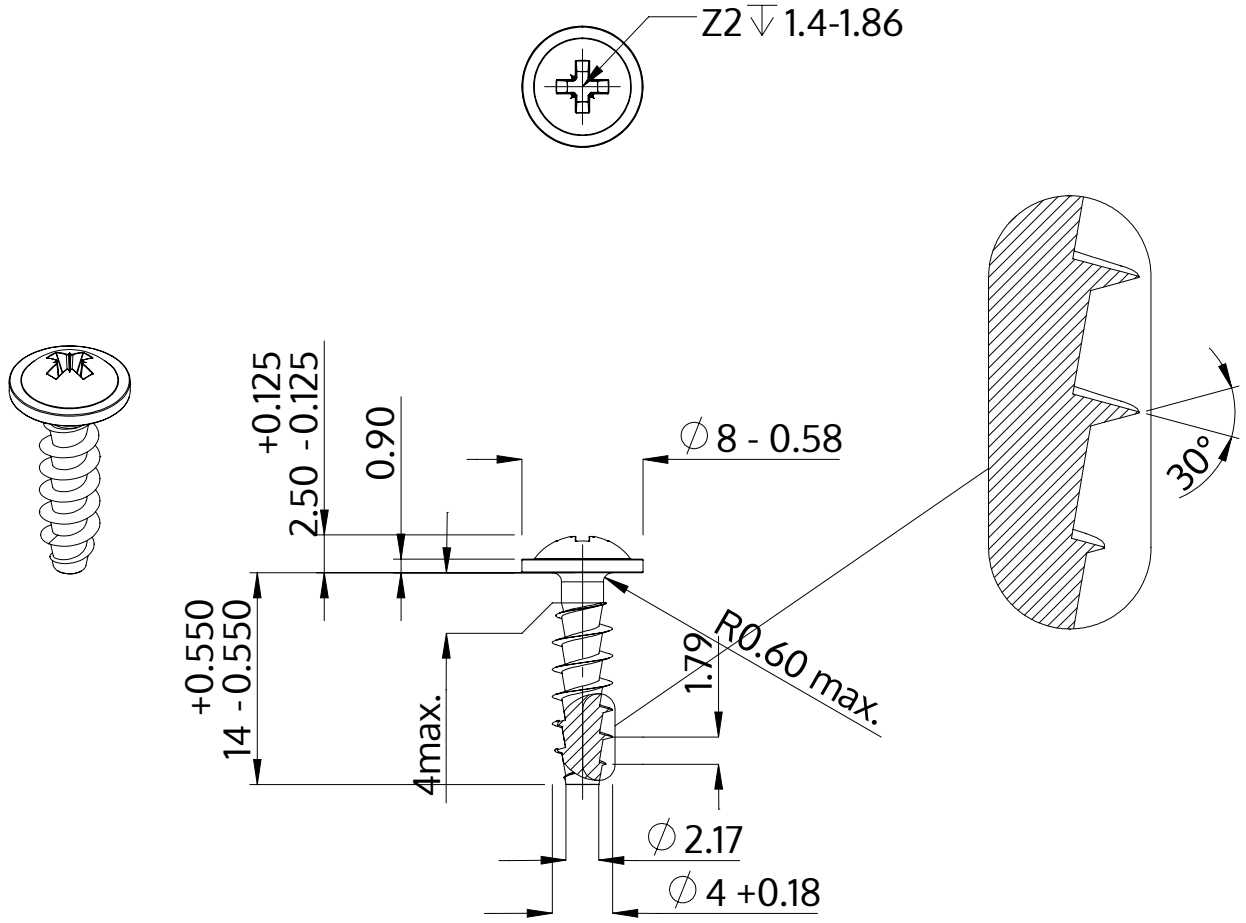

Описание	STP21A 4.0x14.0 - Z2
Материал	сталь, упрочненная
Поверхность	ZnNi, черная пассивировка+отжиг+масло
Вес	1.173 kg / 1000 Штука

SCREWERK	**STP21A0400140B**	
Метрический чертеж A4	Шкала 2:1	2024-10