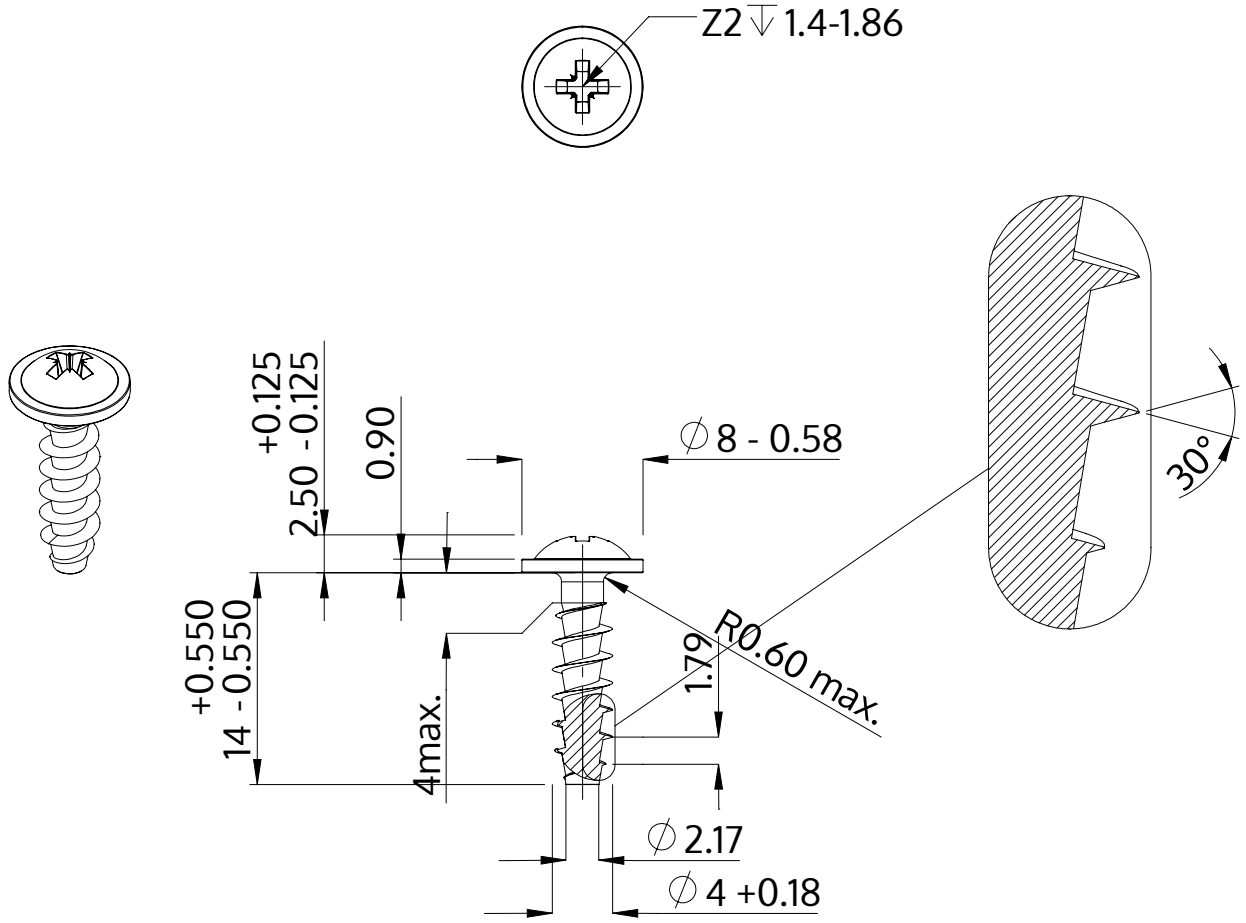

Opis	STP21A 4.0x14.0 - Z2
Materiał	Stal, hartowana
Powierzchnia	ZiNi czarna-pasywowana, temperowana, uszczelniona
Waga	1.173 kg / 1000 sztuk

SCREWERK	**STP21A0400140B**	
Rysunek metryczny A4	Skala 2:1	2024-10