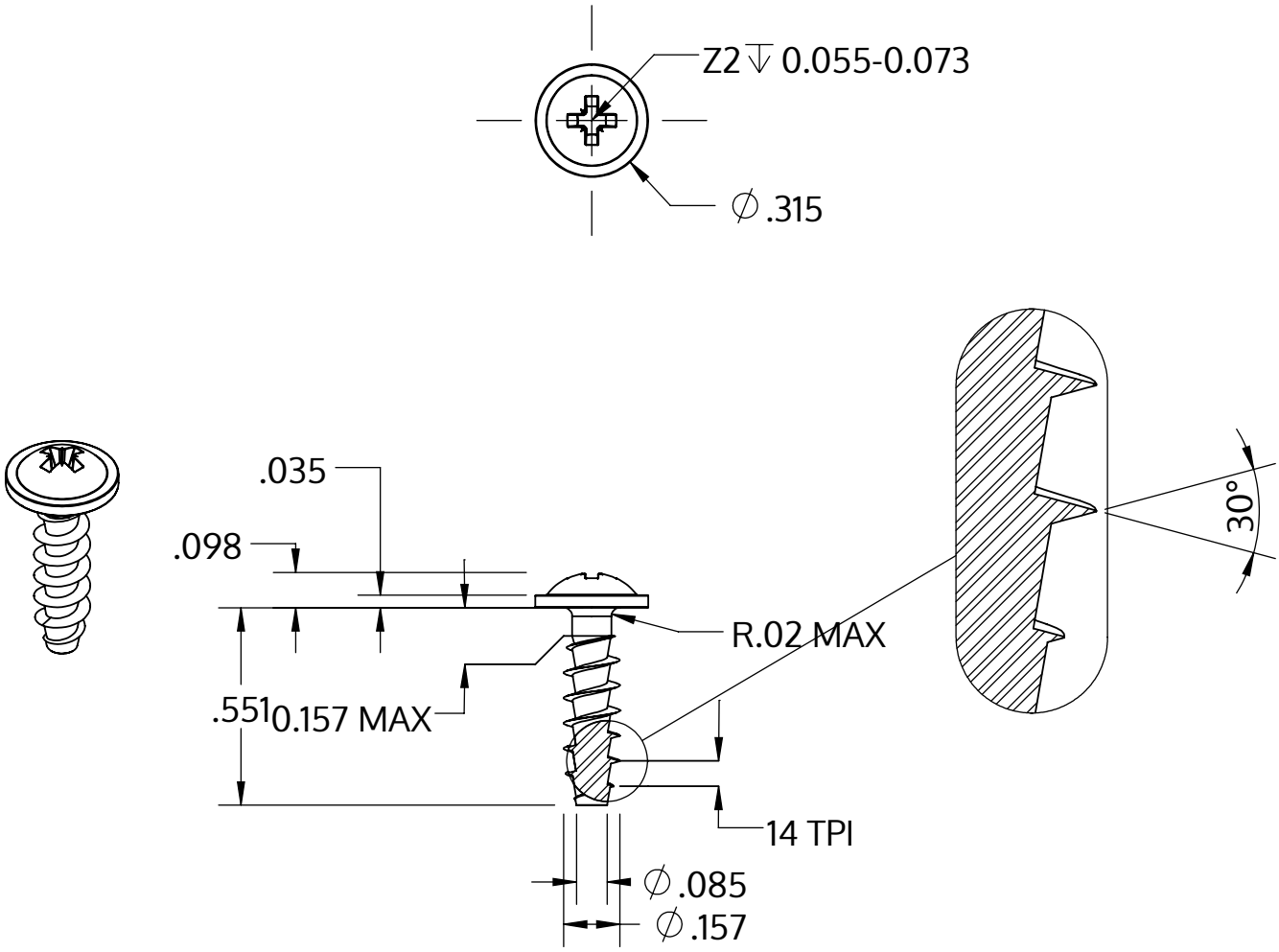

Metric size	M4 x 1.79 mm
US size (converted)	#8-14
	Tolerances [inch]
Length	+/- 0.021
Head diameter	+0 / -0.022
Head height	+/- 0.004
Thread diameter	+0.007 / -0

Описание	STP21A 4.0x14.0 - Z2
Материал	сталь, упрочненная
Поверхность	ZnNi, черная пассивировка+отжиг+масло
Вес	1.173 kg / 1000 Штука

SCREWERK	**STP21A0400140B**	
_Zoll Zeichnung Größe A	Шкала 2:1	2024-10