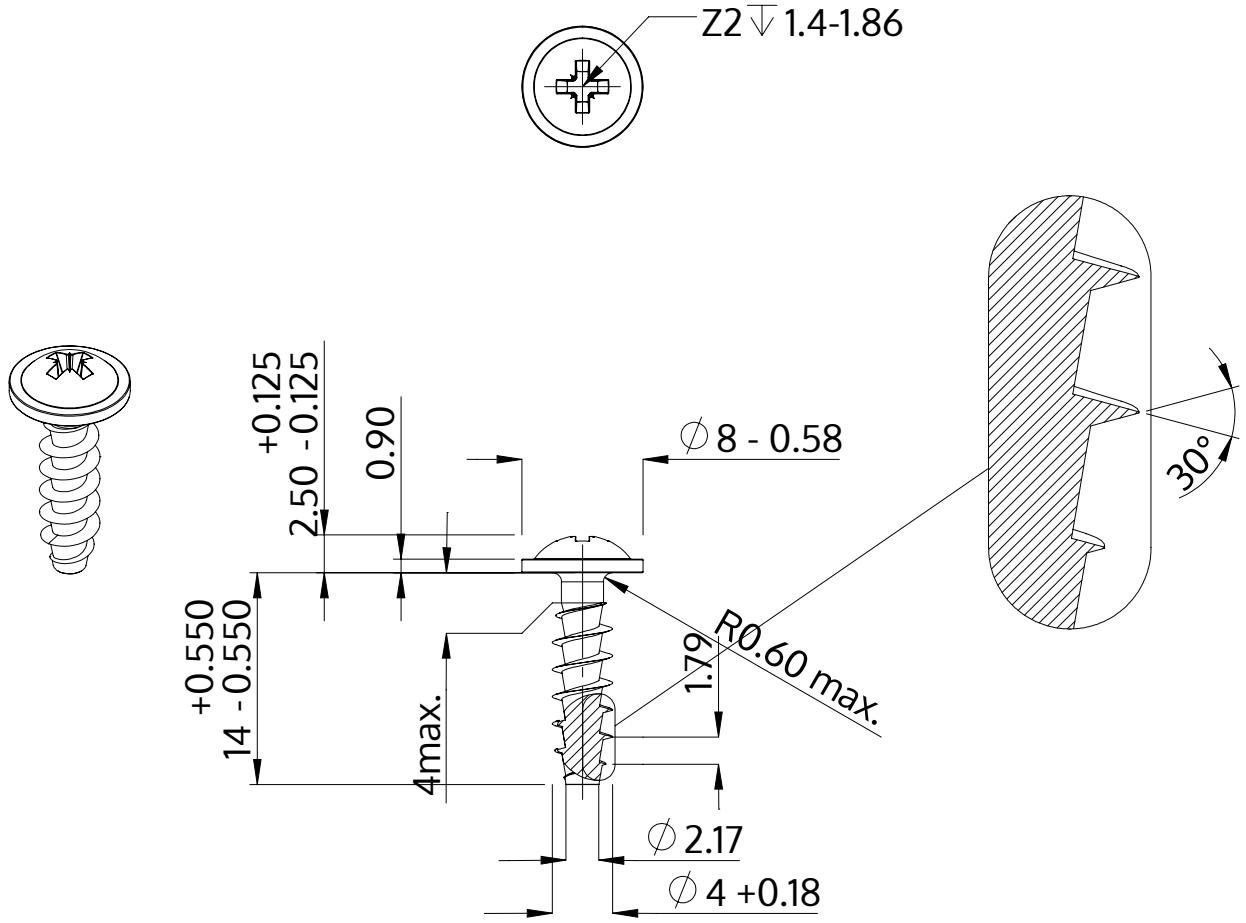

Popis	STP21A 4.0x14.0 - Z2
Materiál	Temperovaná ocel
Povrch	ZiNi černá-pasivovaná+temperovaná+utěsněná
Hmotnost	1.173 kg / 1000 Kus

SCREWERK	**STP21A0400140B**	
Metric výkres A4	Měřítko None:1	2024-04