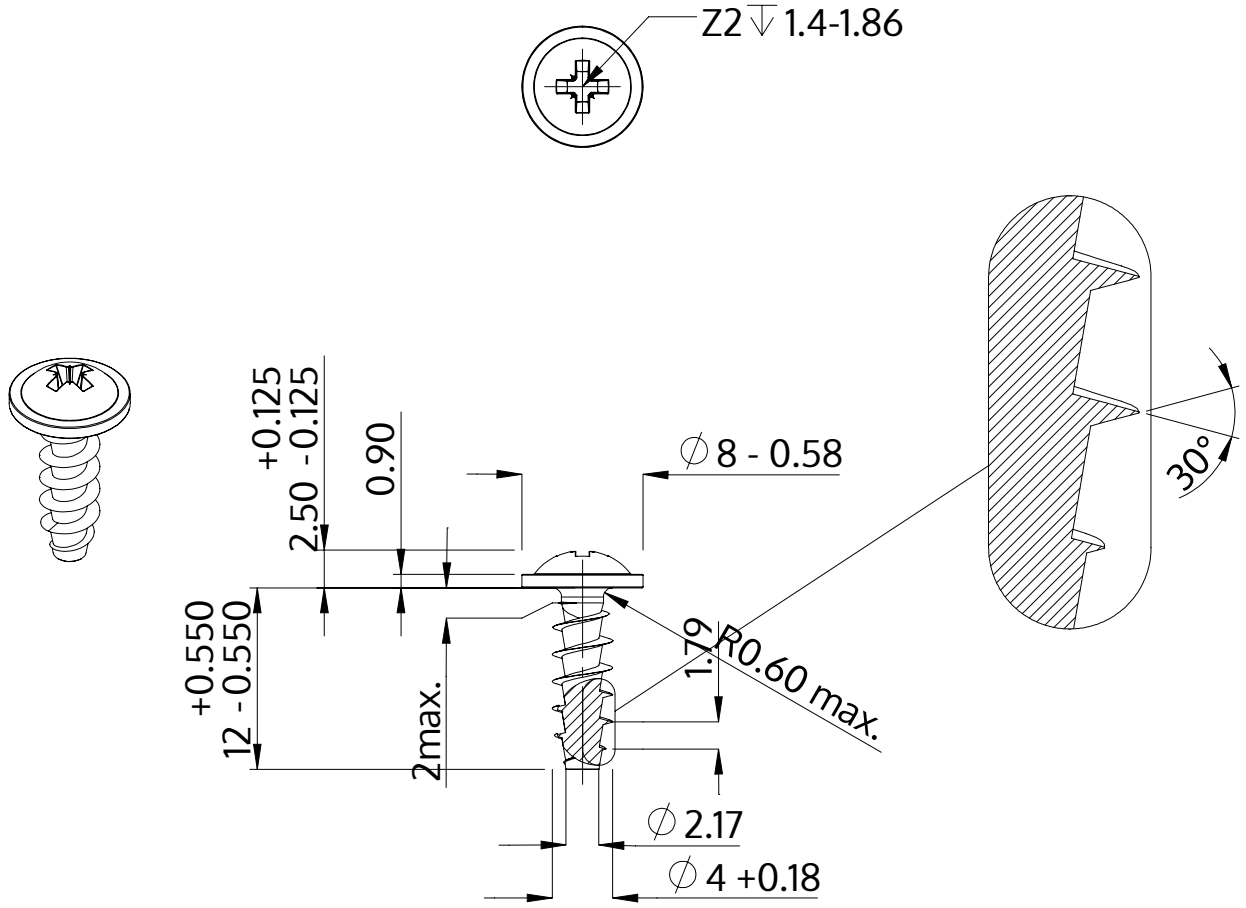

Popis	STP21A 4.0x12.0 - Z2
Materiál	Nerezová ocel A2
Povrch	holá, mořená a pásová ocel
Hmotnost	1.077 kg / 1000 Kus

SCREWERK	**STP21A0400120E**	
Metric výkres A4	Měřítko None:1	2024-04