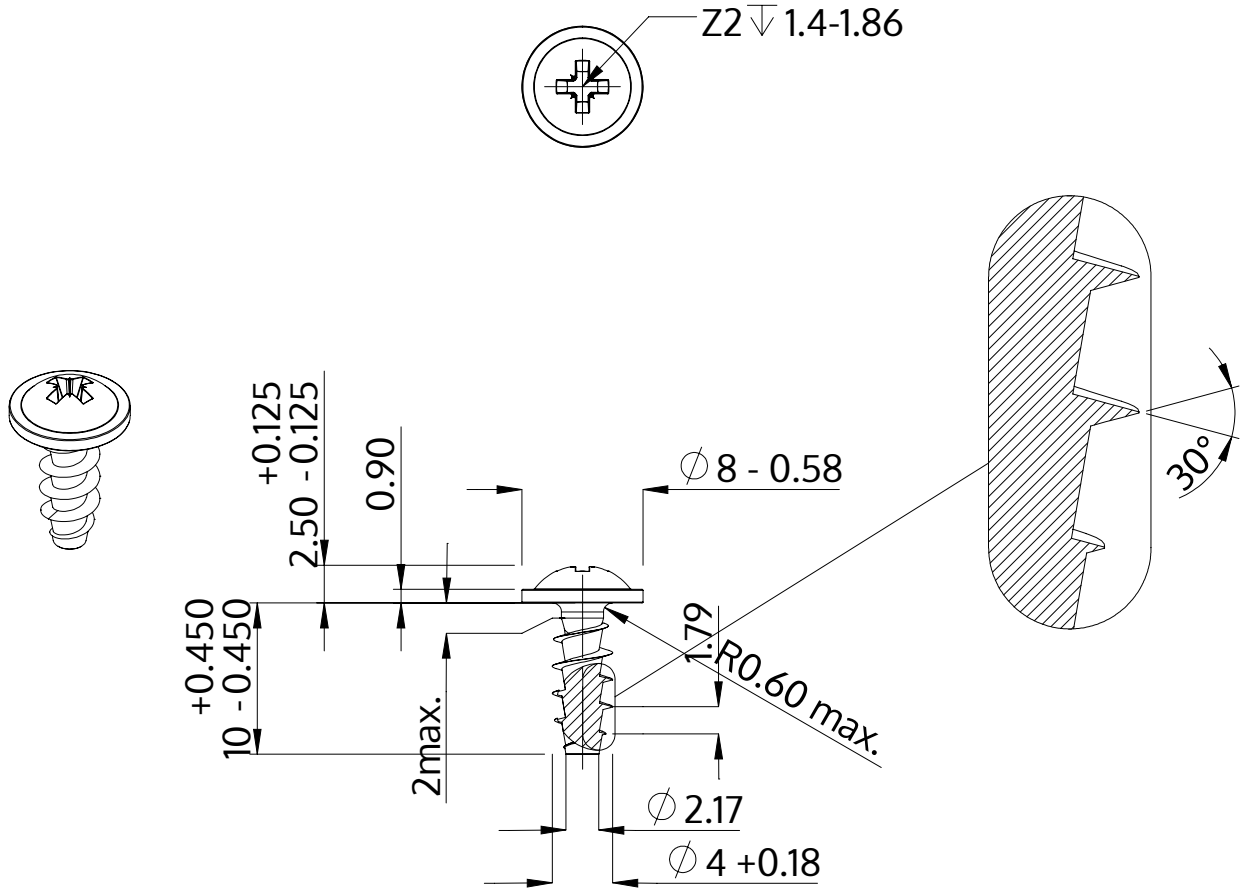

Opis	STP21A 4.0x10.0 - Z2
Materiał	Stal, hartowana
Powierzchnia	Ocynkowana 5-7 µm, temperowana, pasywowana na niebiesko
Waga	0.980 kg / 1000 sztuk

SCREWERK	**STP21A0400100S**	
Rysunek metryczny A4	Skala 2:1	2024-10