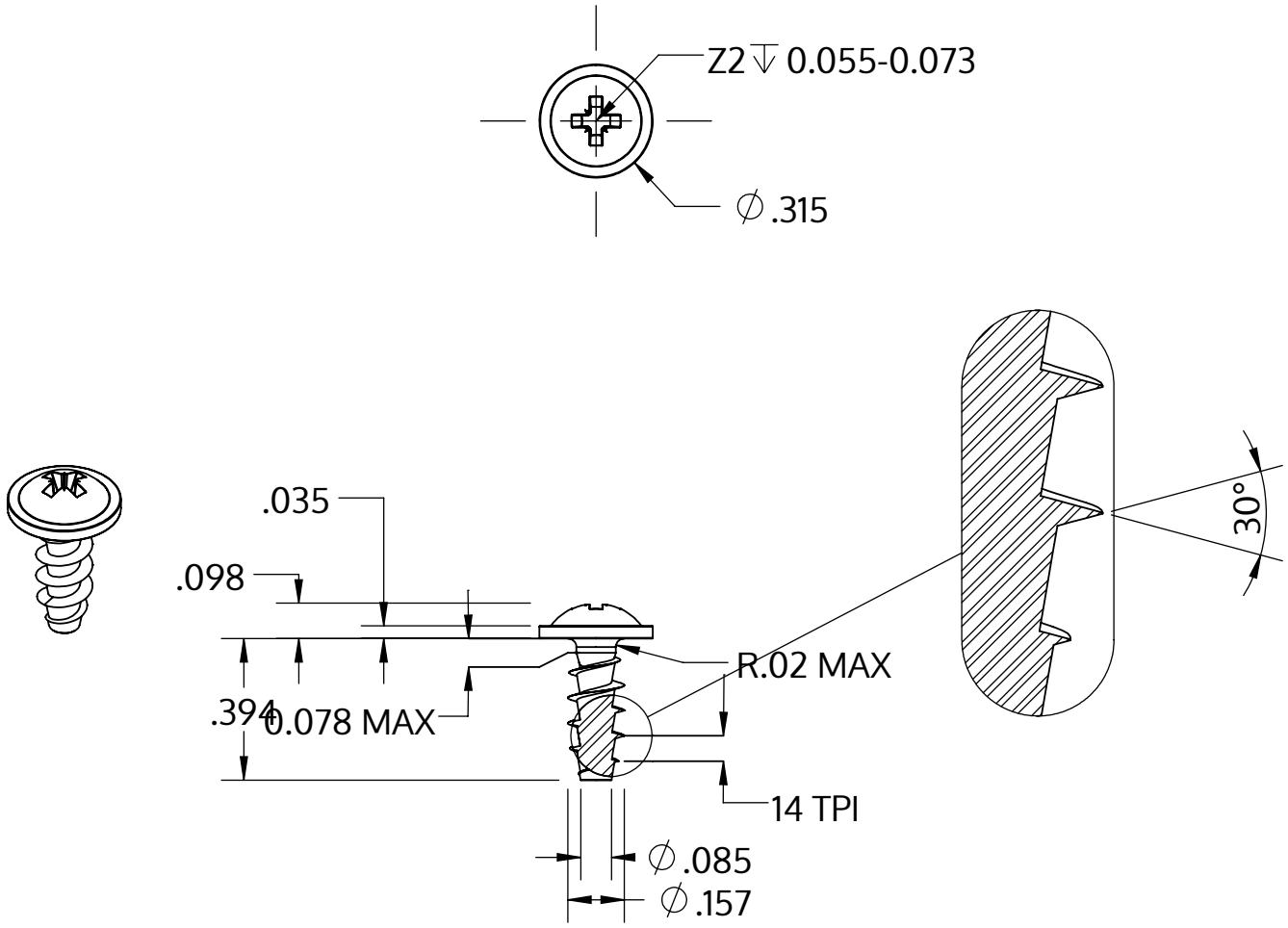

Metric size	M4 x 1.79 mm
US size (converted)	#8-14
	Tolerances [inch]
Length	+/- 0.017
Head diameter	+0 / -0.022
Head height	+/- 0.004
Thread diameter	+0.007 / -0

Opis	STP21A 4.0x10.0 - Z2
Materiał	Stal, hartowana
Powierzchnia	Ocynkowana 5-7 µm, temperowana, pasywowana na niebiesko
Waga	0.980 kg / 1000 sztuk

SCREWERK	**STP21A0400100S**	
_Zoll Zeichnung Größe A	Skala 2:1	2024-10