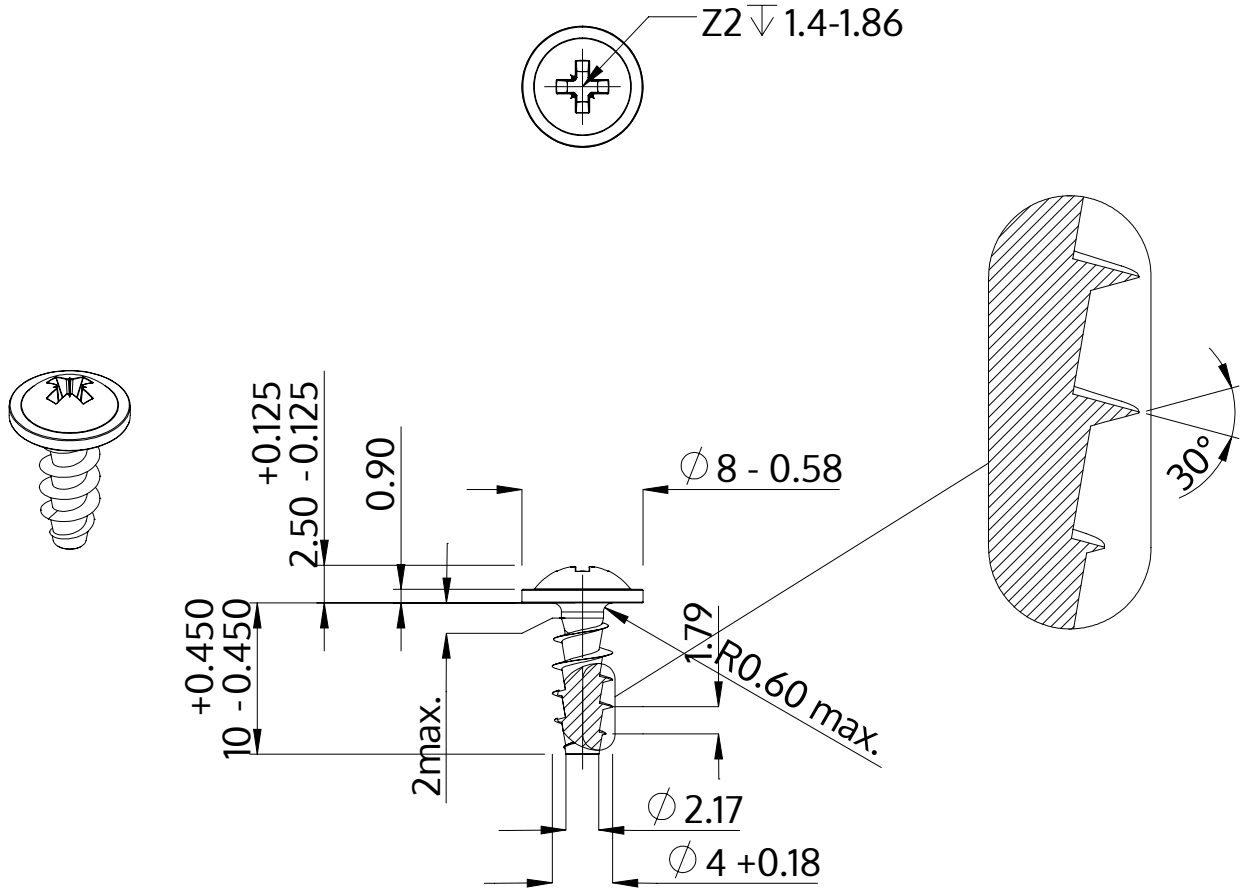

Beschreibung	STP21A 4.0x10.0 - Z2
Werkstoff	Stahl, vergütet
Oberfläche	verzinkt 5-7 µm, getempert, blau / transparent passiviert
Gewicht	0.980 kg / 1000 Stück

SCREWERK	**STP21A0400100S**	
Metrische Zeichnung A4	Skalierung None:1	2024-04