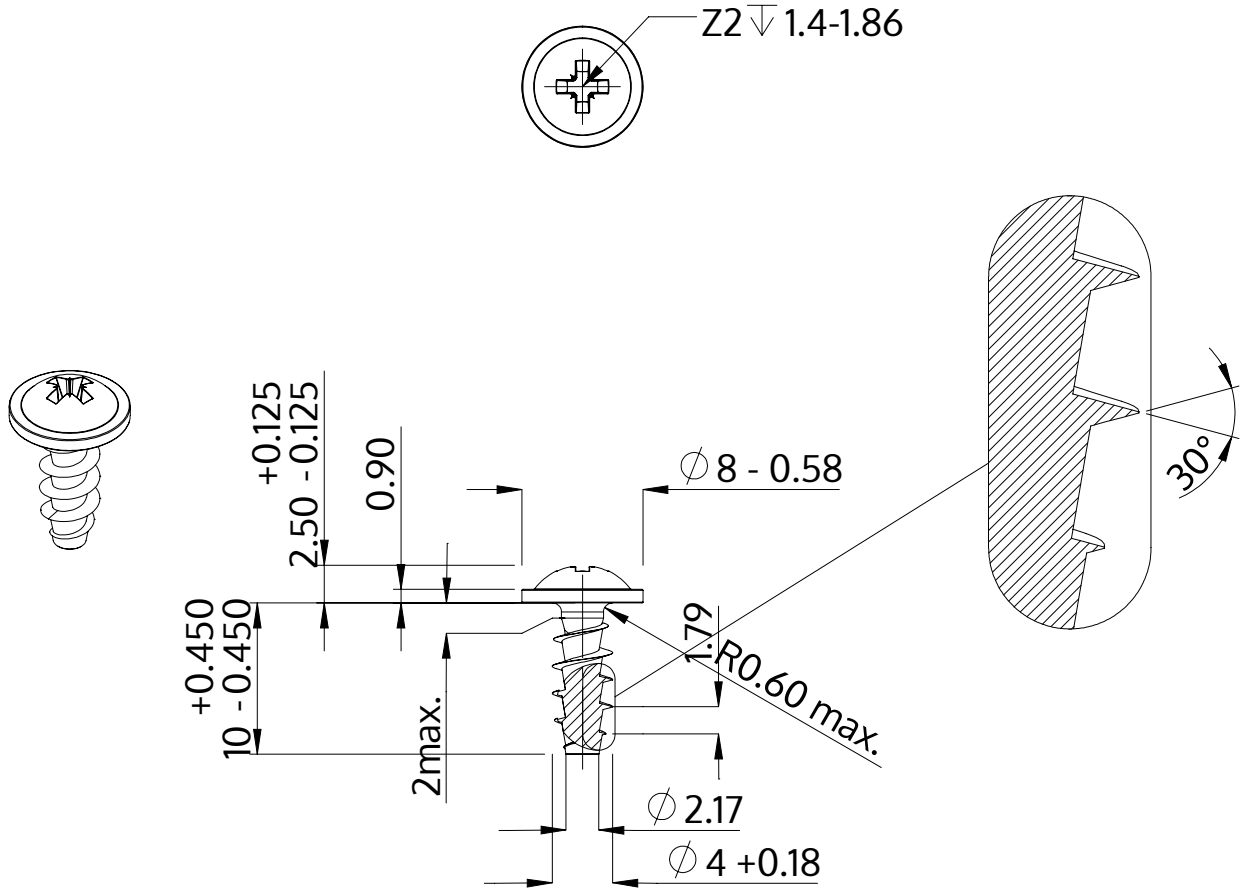

Beschrijving	STP21A 4.0x10.0 - Z2
Materiaal	roestvrij staal A2
Oppervlak	blank, geetst en gepassieveerd
Gewicht	0.980 kg / 1000 stuk

SCREWERK	**STP21A0400100E**	
Metrische tekening A4	Schaal 2:1	2024-10