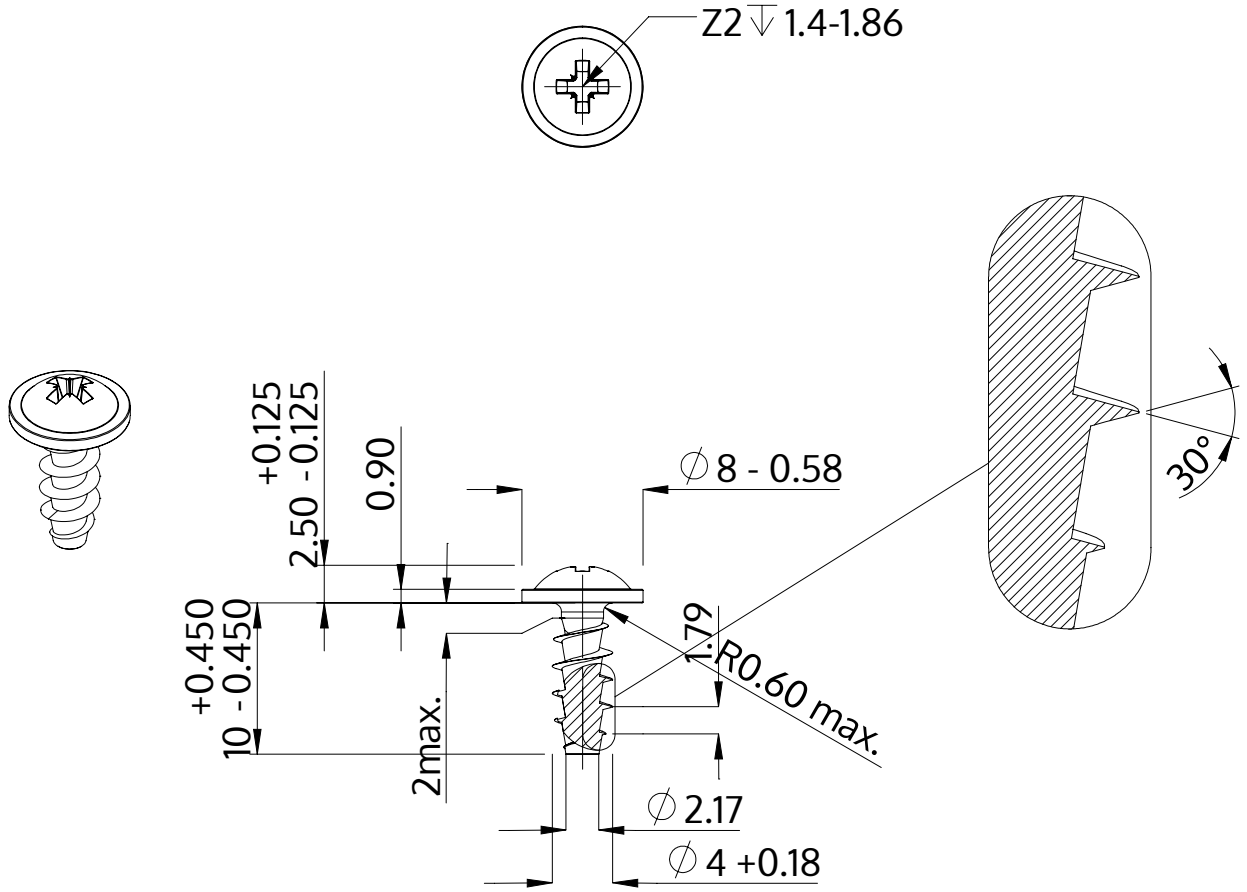

Descripción	STP21A 4.0x10.0 - Z2
Material	Acero Inoxidable A2
Superficie	Laminado brillante, barnizado y pasivado
Peso	0.980 kg / 1000 Piezas

SCREWERK	**STP21A0400100E**	
Diseño métrico	Escalada None:1	2024-04