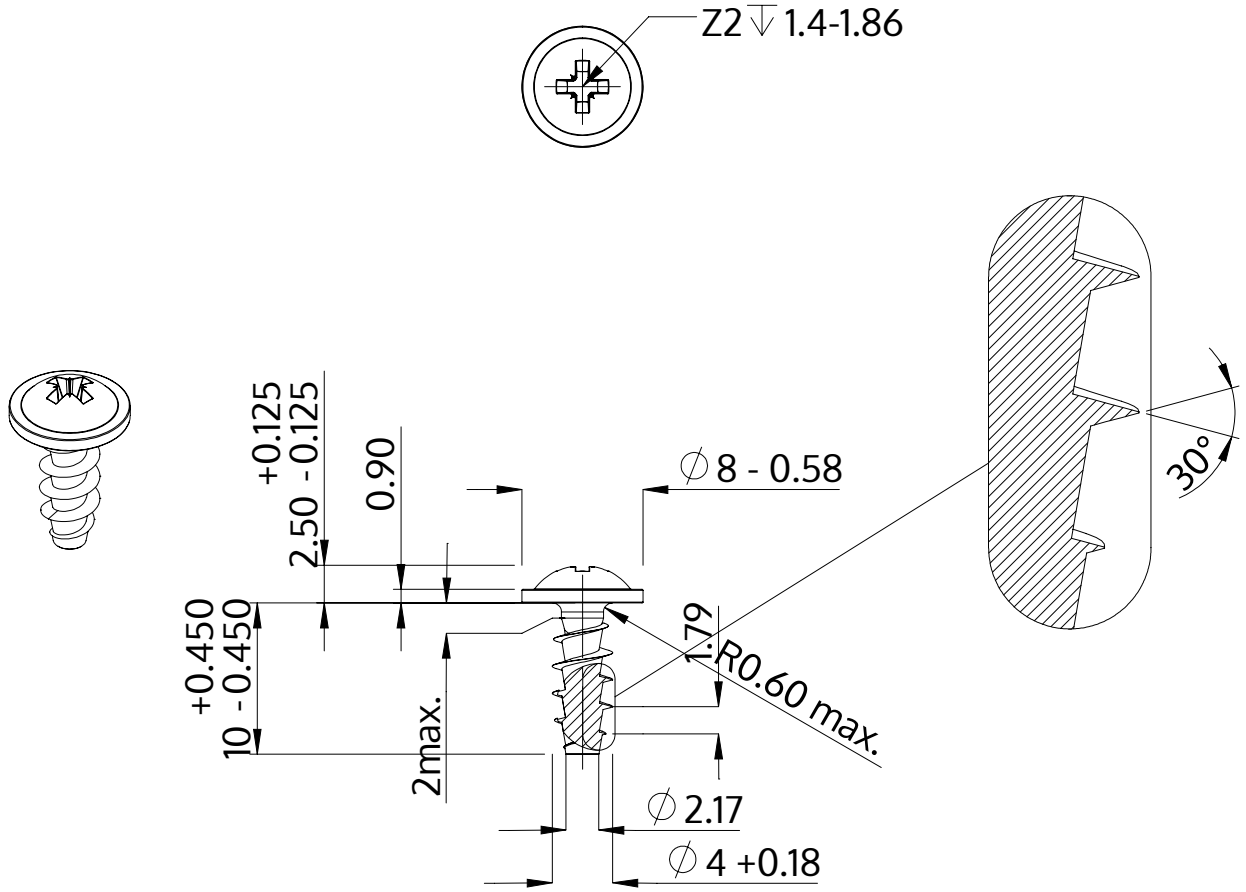

Описание	STP21A 4.0x10.0 - Z2
Материал	сталь, упрочненная
Поверхность	ZnNi, черная пассивировка+отжиг+масло
Вес	0.980 kg / 1000 Штука

SCREWERK	**STP21A0400100B**	
Метрический чертеж A4	Шкала 2:1	2024-05