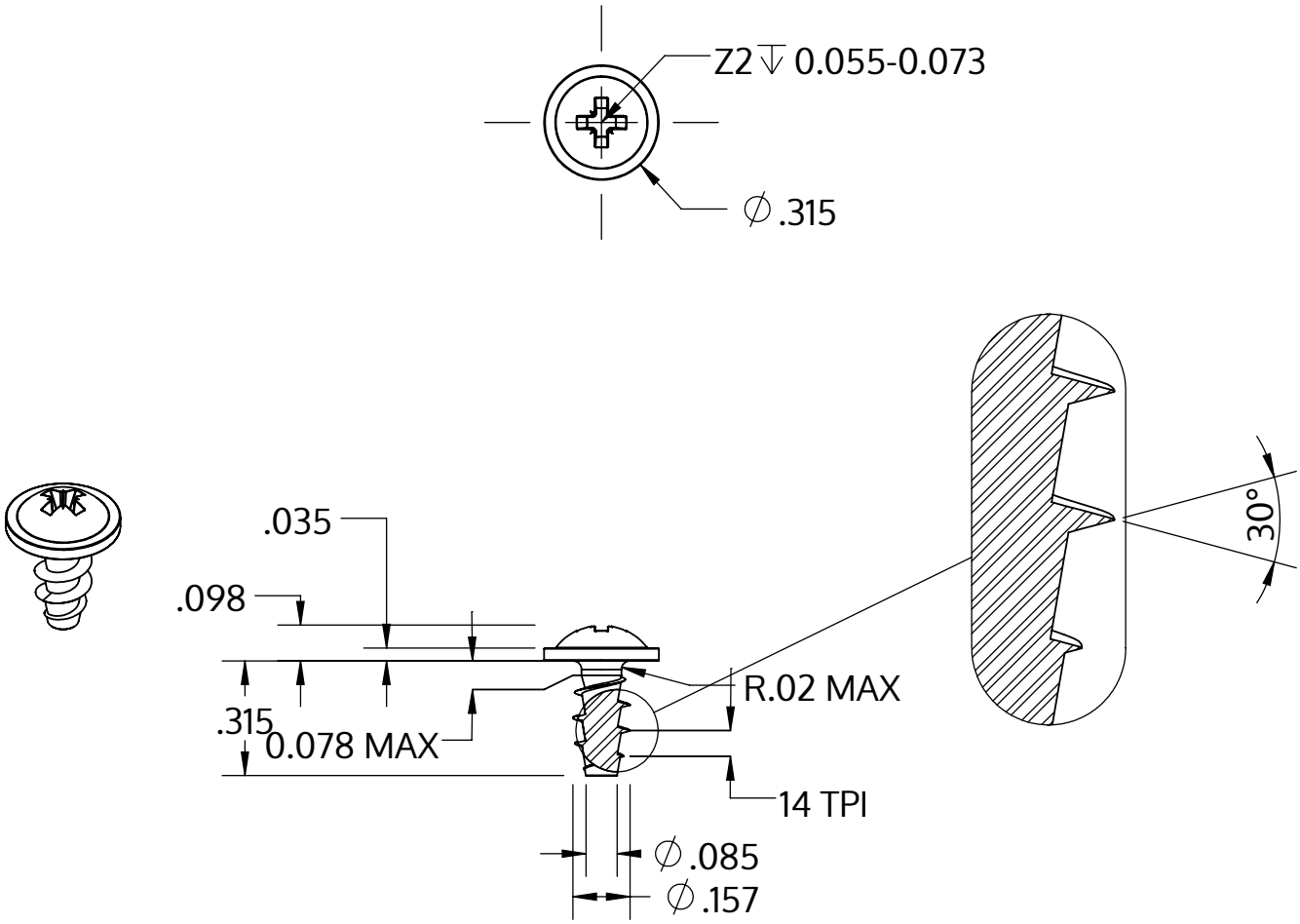

Metric size	M4 x 1.79 mm
US size (converted)	#8-14
	Tolerances [inch]
Length	+/- 0.017
Head diameter	+0 / -0.022
Head height	+/- 0.004
Thread diameter	+0.007 / -0

Beschreibung	STP21A 4.0x8.0 - Z2
Werkstoff	Stahl, vergütet
Oberfläche	verzinkt 5-7 µm, getempert, blau / transparent passiviert
Gewicht	0.884 kg / 1000 Stück

SCREWERK

STP21A0400080S

Zoll Zeichnung Größe A	Skalierung 2:1	2024-10