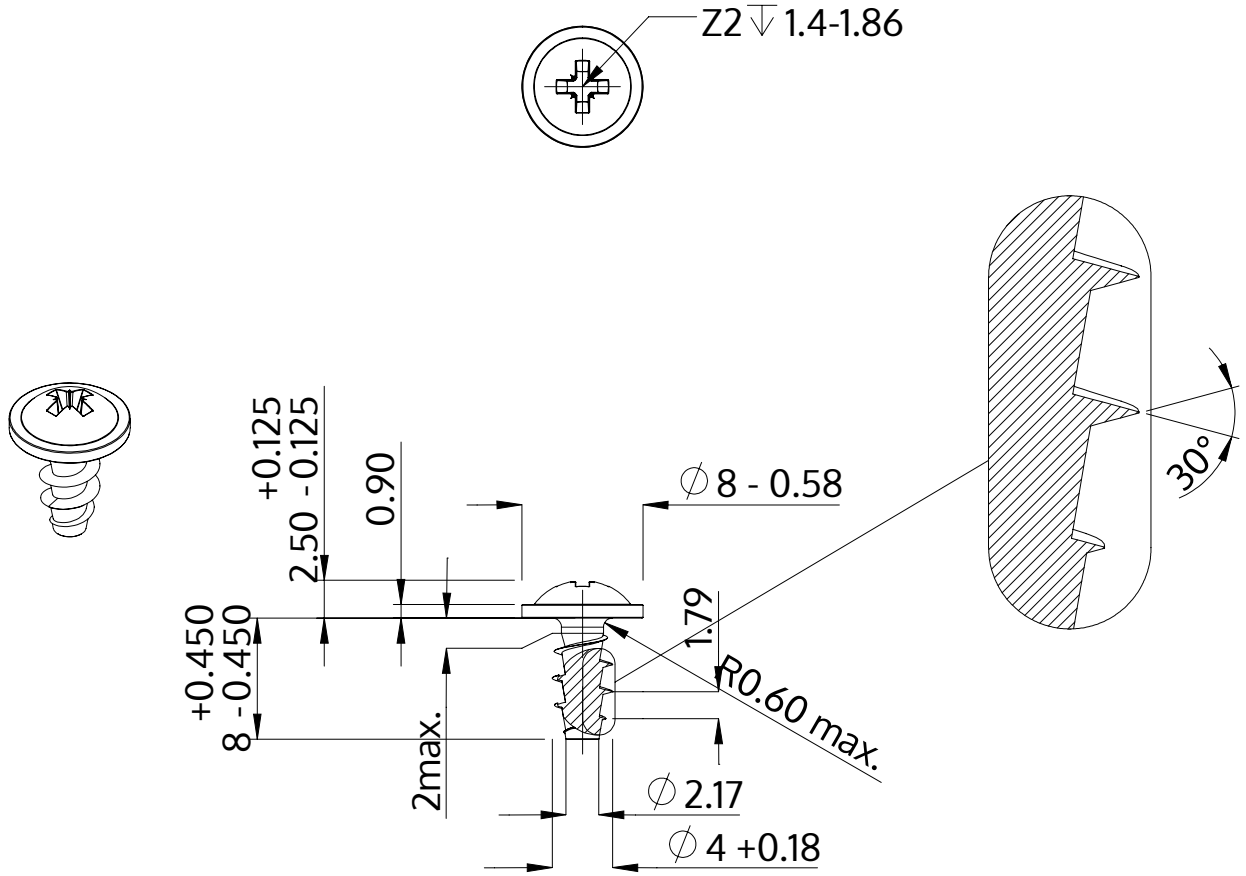

Beskrivning	STP21A 4.0x8.0 - Z2
Material	rostfritt stål A2
Yta	blank och passiviserad
Vikt	0.884 kg / 1000 styck

SCREWERK	**STP21A0400080E**	
Metrisk skiss A4	Skala 2:1	2024-10