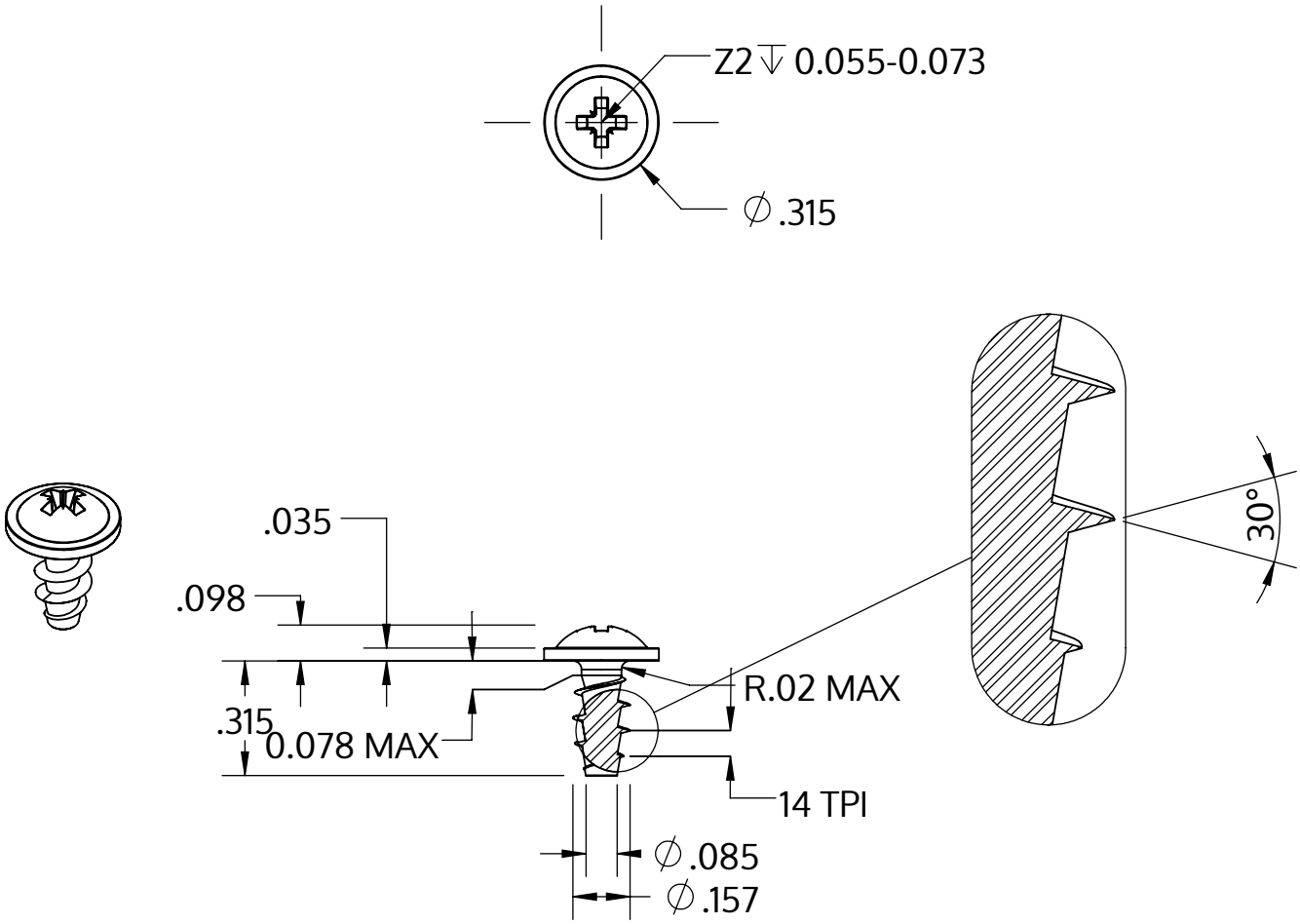

Metric size	M4 x 1.79 mm
US size (converted)	#8-14
	Tolerances [inch]
Length	+/- 0.017
Head diameter	+0 / -0.022
Head height	+/- 0.004
Thread diameter	+0.007 / -0

Beskrivning	STP21A 4.0x8.0 - Z2
Material	rostfritt stål A2
Yta	blank och passiviserad
Vikt	0.884 kg / 1000 styck

SCREWERK	**STP21A0400080E**	
_Zoll Zeichnung Größe A	Skala 2:1	2024-10