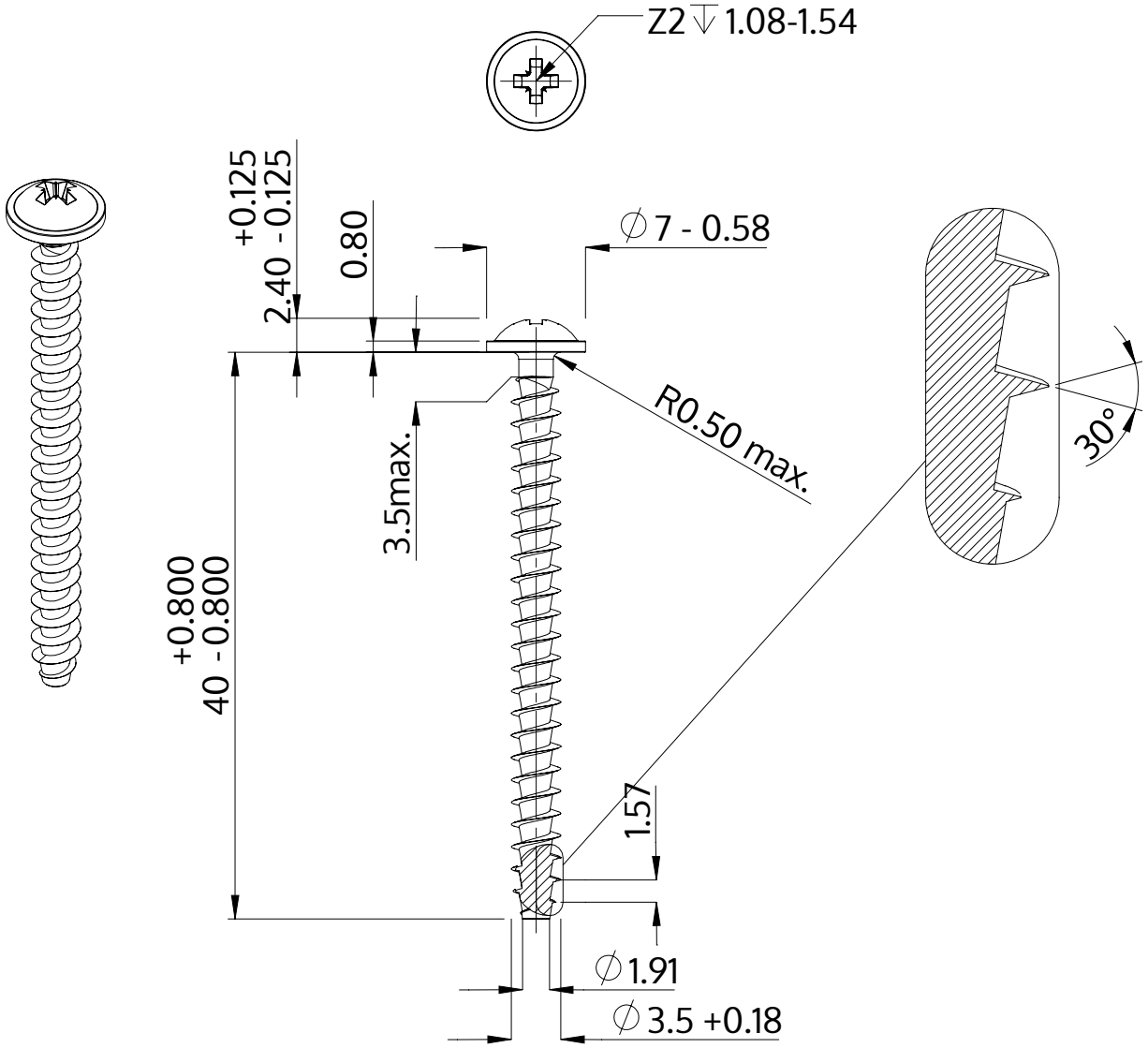

Opis	STP21A 3.5x40.0 - Z2
Materiał	Stal szlachetna A2
Powierzchnia	Prosta, bejcowana i pasywowana
Waga	1.844 kg / 1000 sztuk

SCREWERK	**STP21A0350400E**	
Rysunek metryczny A4	Skala 2:1	2024-10