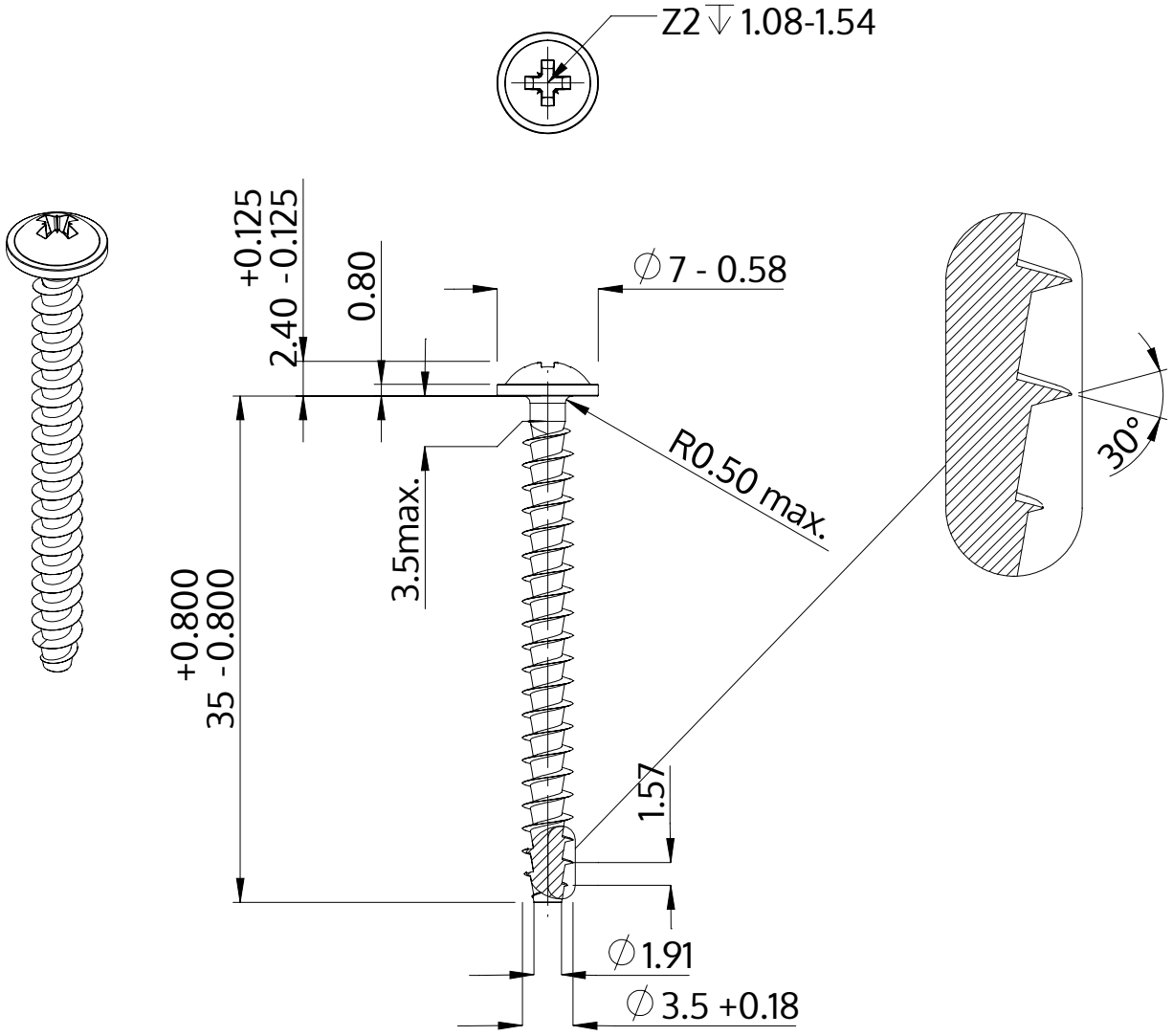

Opis	STP21A 3.5x35.0 - Z2
Materiał	Stal, hartowana
Powierzchnia	Ocynkowana 5-7 µm, temperowana, pasywowana na niebiesko
Waga	1.658 kg / 1000 sztuk

SCREWERK	**STP21A0350350S**	
Rysunek metryczny A4	Skala None:1	2024-04