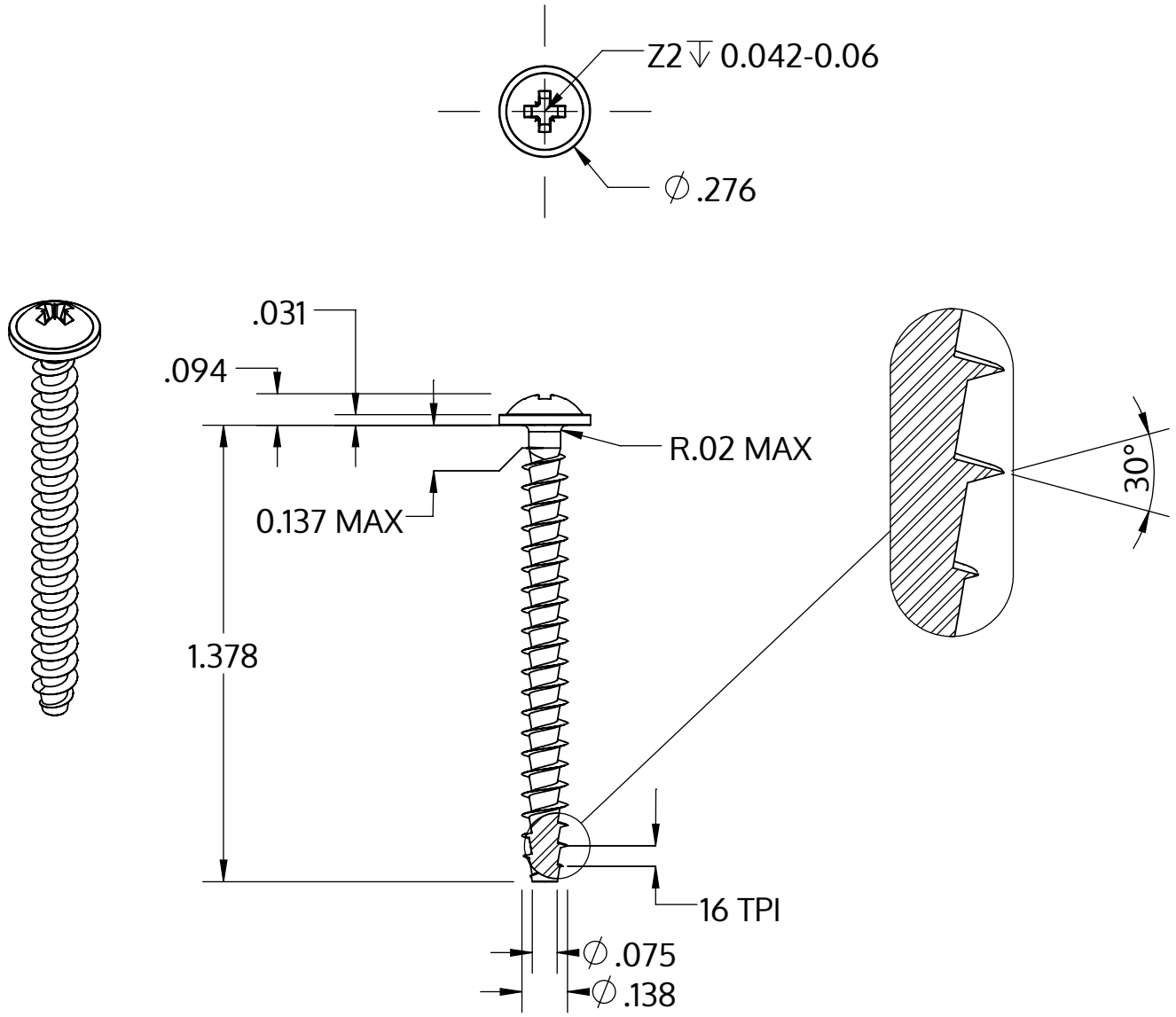

Metric size	M3.5 x 1.57 mm
US size (converted)	#6-16
	Tolerances [inch]
Length	+/- 0.031
Head diameter	+0 / -0.022
Head height	+/- 0.004
Thread diameter	+0.007 / -0

Beschrijving	STP21A 3.5x35.0 - Z2
Materiaal	veredeld staal
Oppervlak	verzinkt 5-7 µm, getempert, blauw / transparant gepassiveerd
Gewicht	1.658 kg / 1000 stuk

SCREWERK	**STP21A0350350S**	
_Zoll Zeichnung Größe A	Schaal 2:1	2024-10