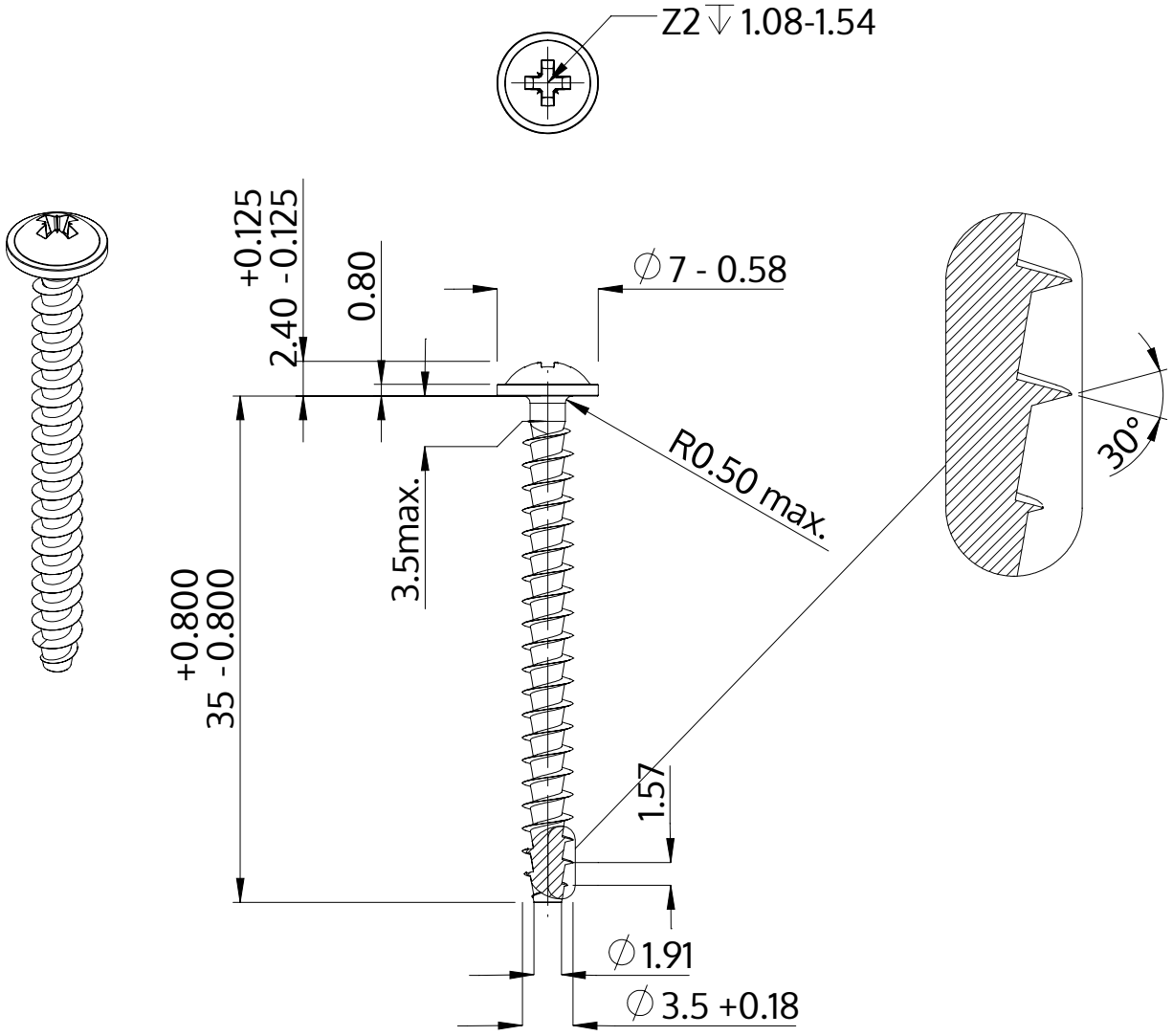

Description	STP21A 3.5x35.0 - Z2
Matière	Acier,trempé et revenu
Surface	zinguée 5-7 µm,recuit, bleue / passivée avec transparence
Poids	1.658 kg / 1000 Unité

SCREWERK	**STP21A0350350S**	
Dessin métrique A4	Redimensionner None:1	2024-04