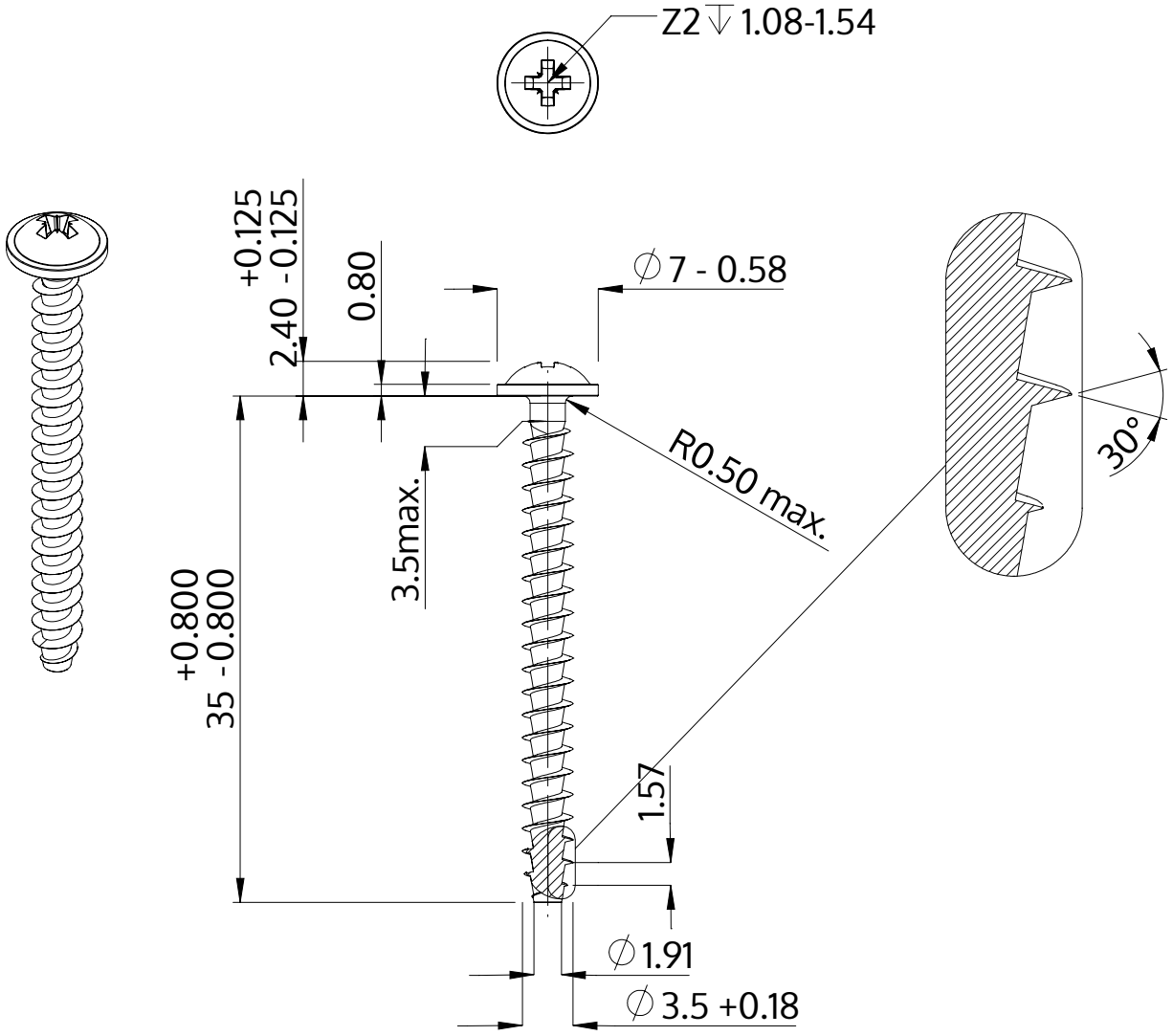

Beschreibung	STP21A 3.5x35.0 - Z2
Werkstoff	Stahl, vergütet
Oberfläche	verzinkt 5-7 µm, getempert, blau / transparent passiviert
Gewicht	1.658 kg / 1000 Stück

SCREWERK	**STP21A0350350S**	
Metrische Zeichnung A4	Skalierung None:1	2024-04