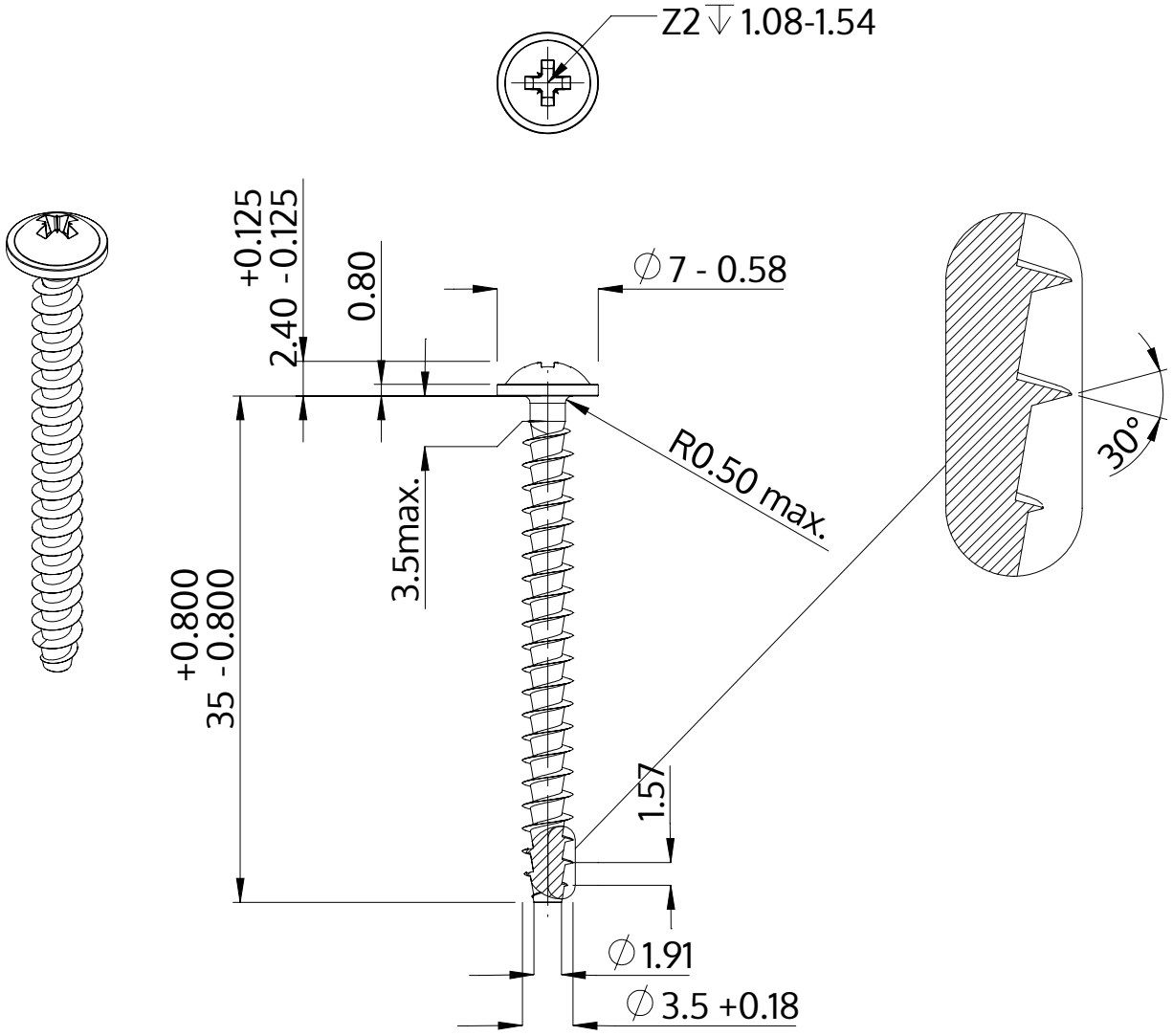

Descriere	STP21A 3.5x35.0 - Z2
Material	oţel inoxidabil A2
Exterior	neacoperit, murat și pasivat
Greutate	1.658 kg / 1000 unități

SCREWERK	**STP21A0350350E**	
Desen metric A4	Scalarea None:1	2024-04