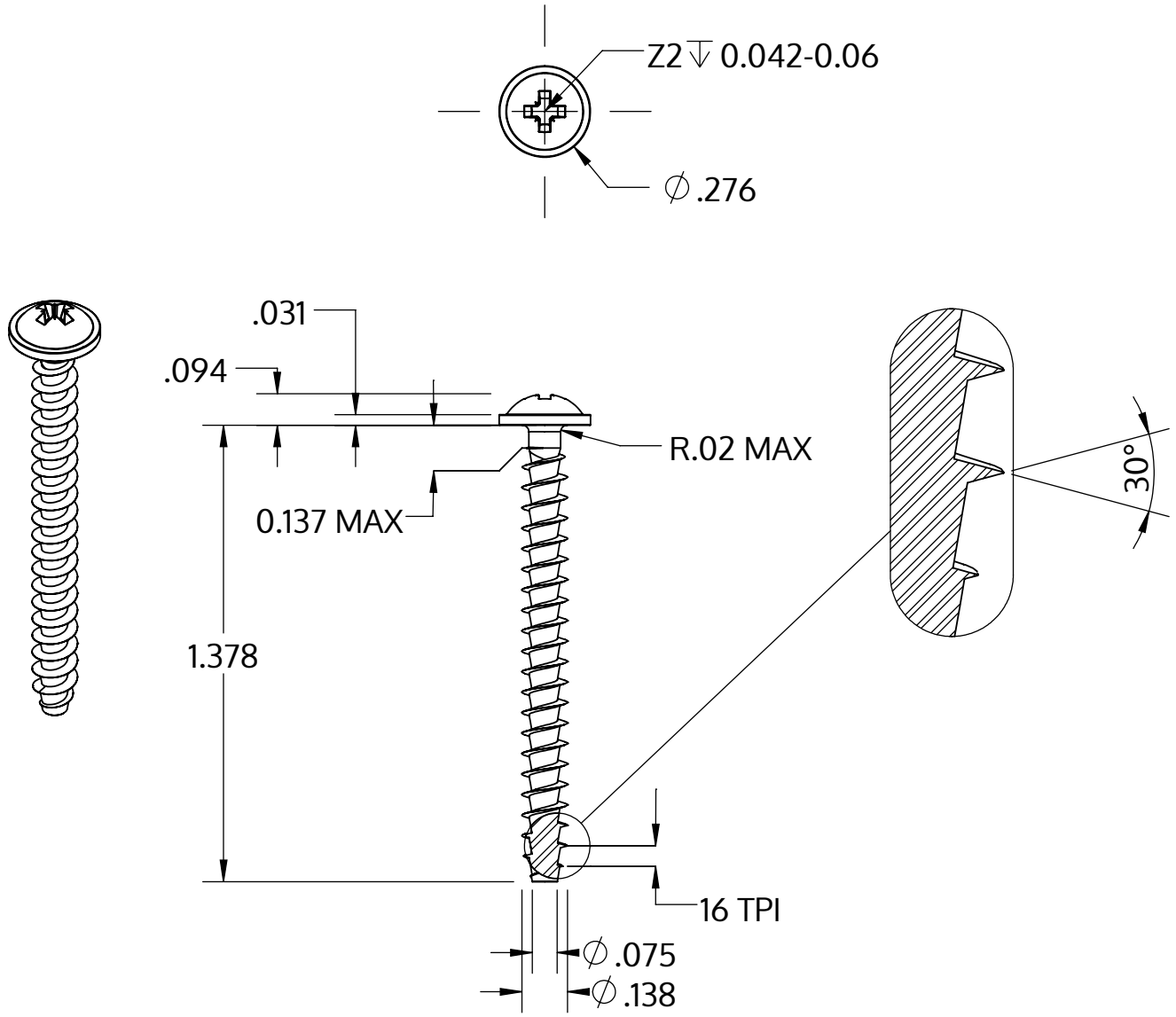

Metric size	M3.5 x 1.57 mm
US size (converted)	#6-16
	Tolerances [inch]
Length	+/- 0.031
Head diameter	+0 / -0.022
Head height	+/- 0.004
Thread diameter	+0.007 / -0

Popis	STP21A 3.5x35.0 - Z2
Materiál	Nerezová ocel A2
Povrch	holá, mořená a pásová ocel
Hmotnost	1.658 kg / 1000 Kus

SCREWERK	**STP21A0350350E**	
_Zoll Zeichnung Größe A	Měřítko 2:1	2024-10