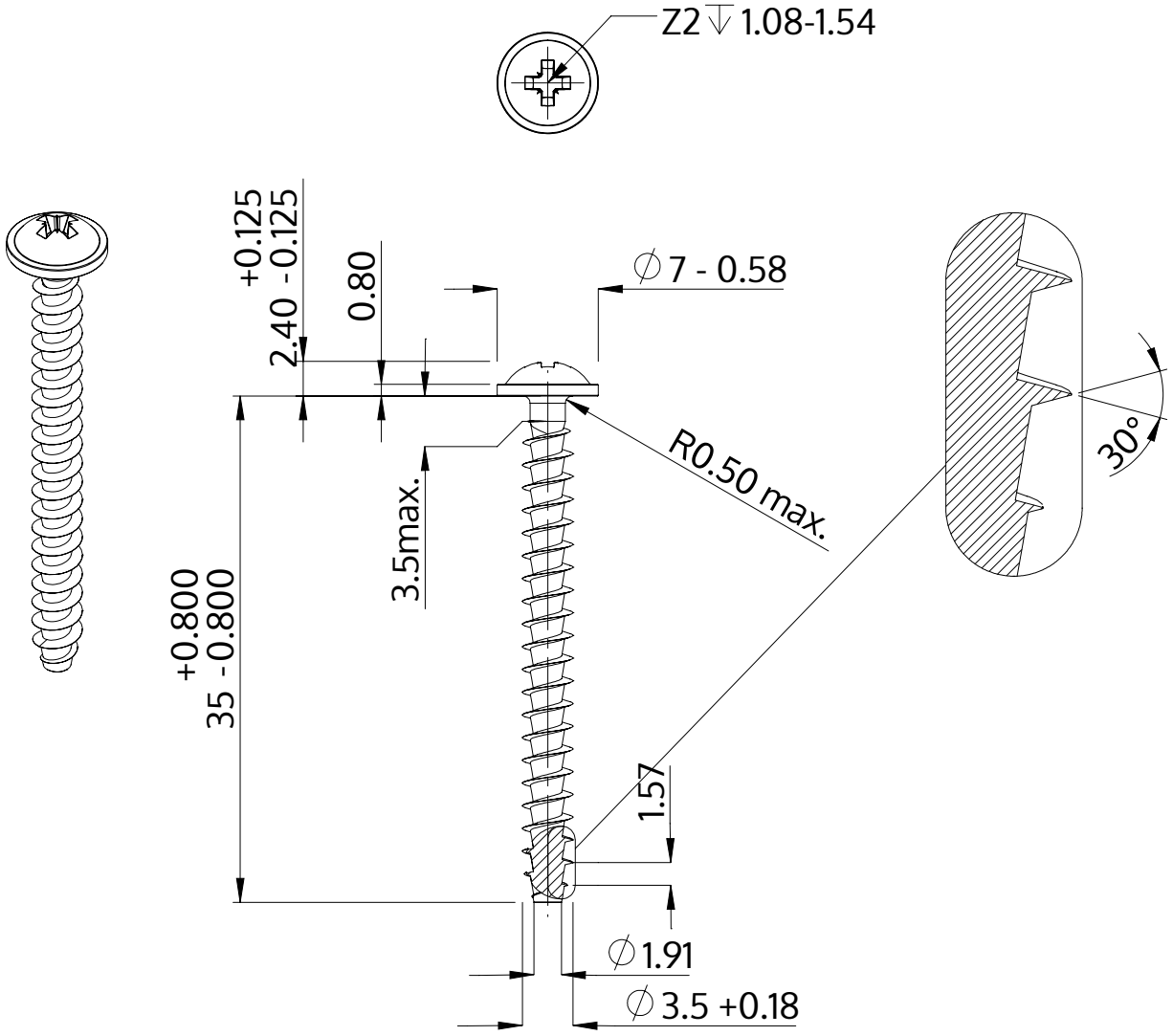

Description	STP21A 3.5x35.0 - Z2
Matière	acier inoxydable A2
Surface	brillant décapé et passivé
Poids	1.658 kg / 1000 Unité

SCREWERK	**STP21A0350350E**	
Dessin métrique A4	Redimensionner None:1	2024-04