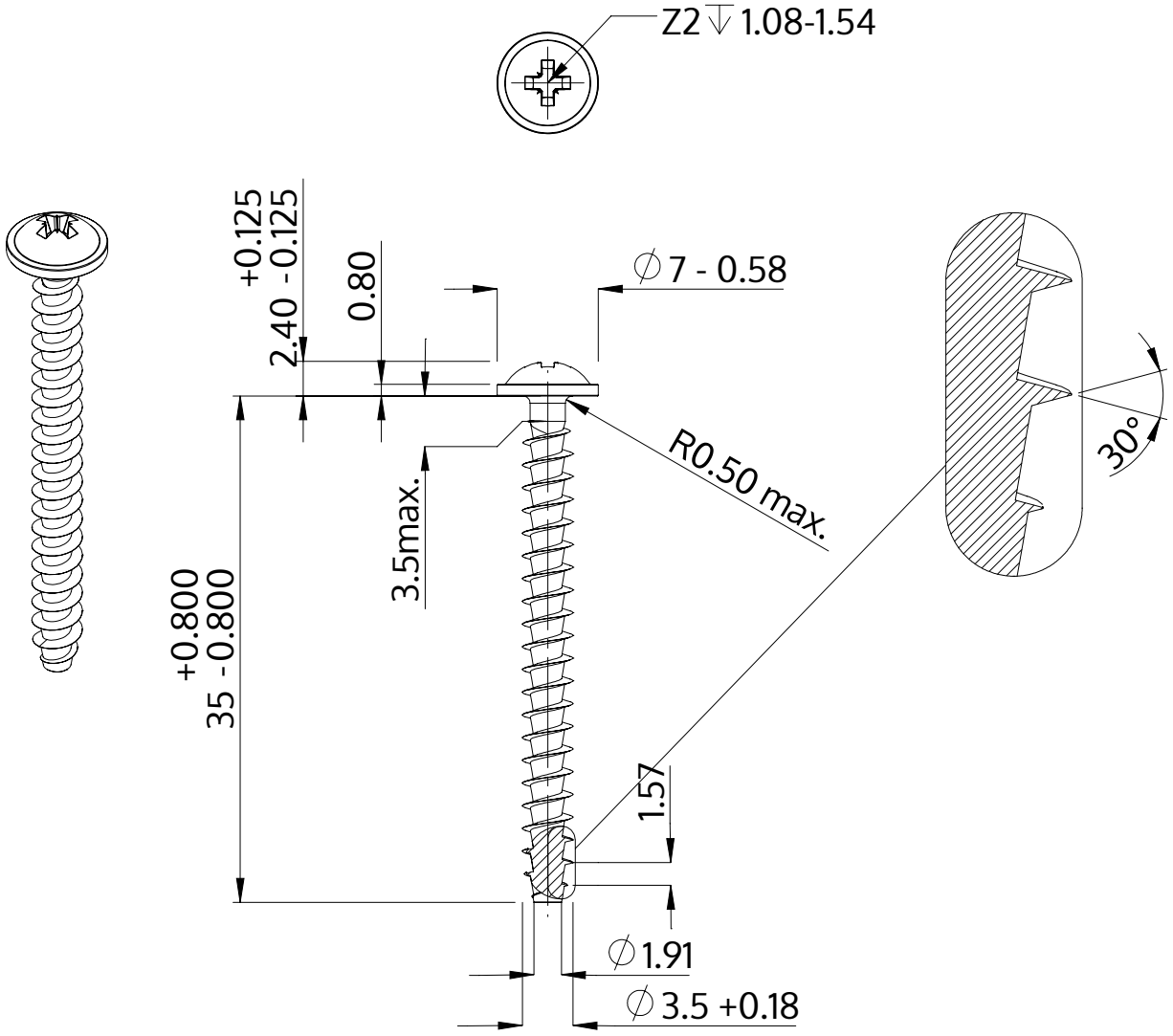

Popis	STP21A 3.5x35.0 - Z2
Materiál	Nerezová ocel A2
Povrch	holá, mořená a pásová ocel
Hmotnost	1.658 kg / 1000 Kus

SCREWERK	**STP21A0350350E**	
Metric výkres A4	Měřítko 2:1	2024-10