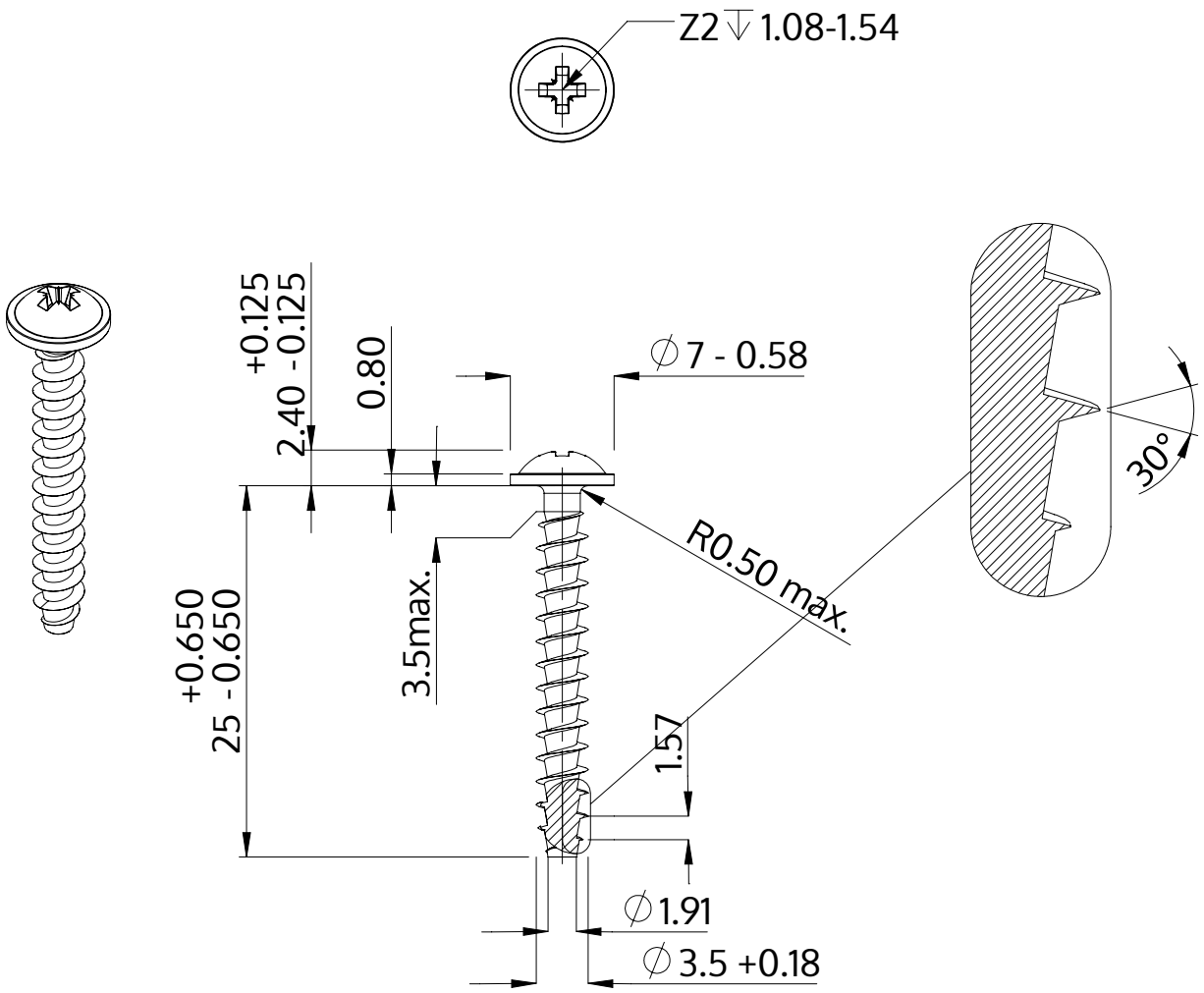

Descriere	STP21A 3.5x25.0 - Z2
Material	oţel inoxidabil A2
Exterior	neacoperit, murat și pasivat
Greutate	1.287 kg / 1000 unități

SCREWERK	**STP21A0350250E**	
Desen metric A4	Scalarea 2:1	2024-10