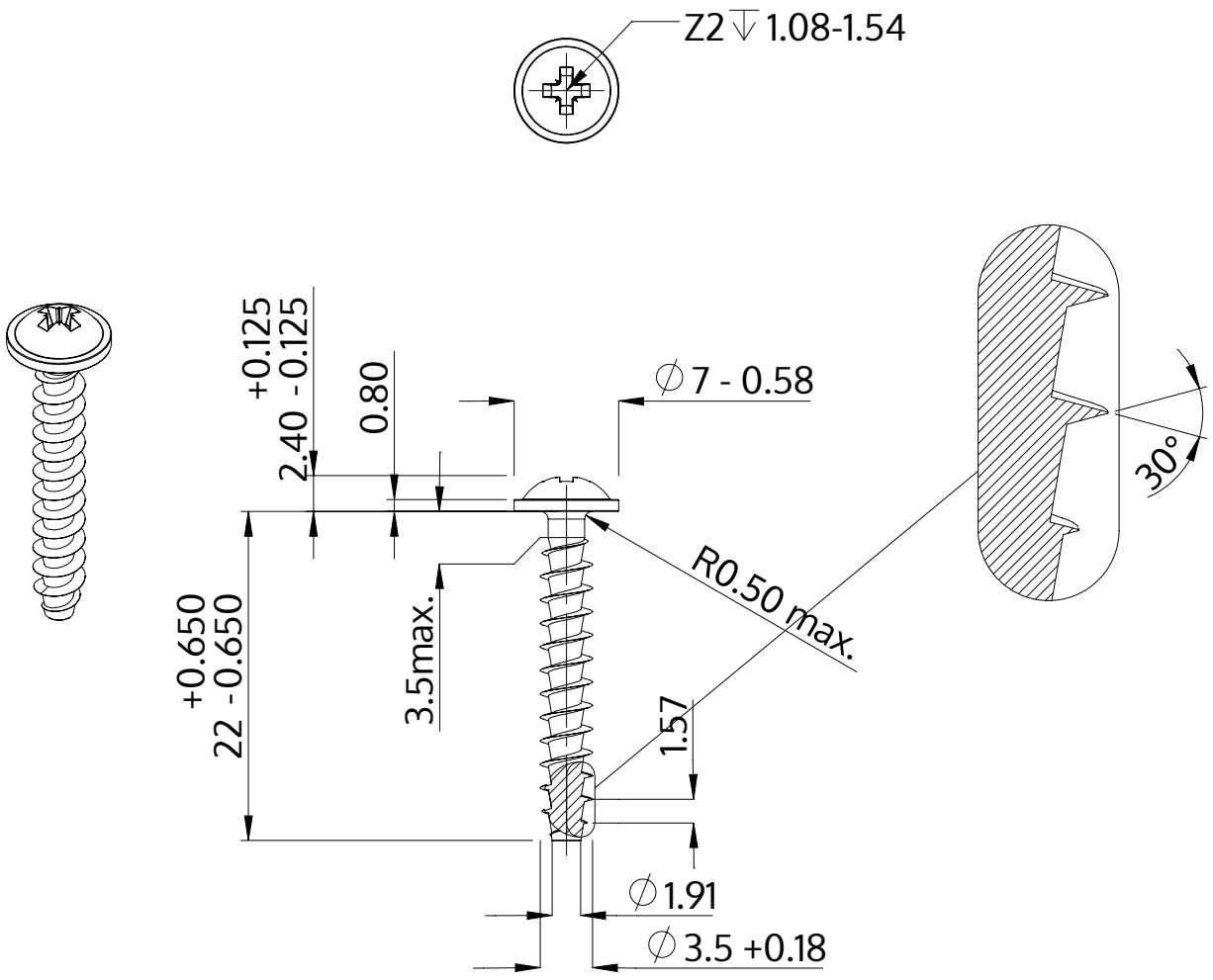


| | |
|---|---|
| Beschrijving | STP21A 3.5x22.0 - Z2 |
| Materiaal | roestvrij staal A2 |
| Oppervlak | blank, geetst en gepassieveerd |
| Gewicht | 1.175 kg / 1000 stuk |

| | | |
|---|---|---|
| SCREWERK | **STP21A0350220E** | |
| Metrische tekening A4 | Schaal 2:1 | 2024-10 |