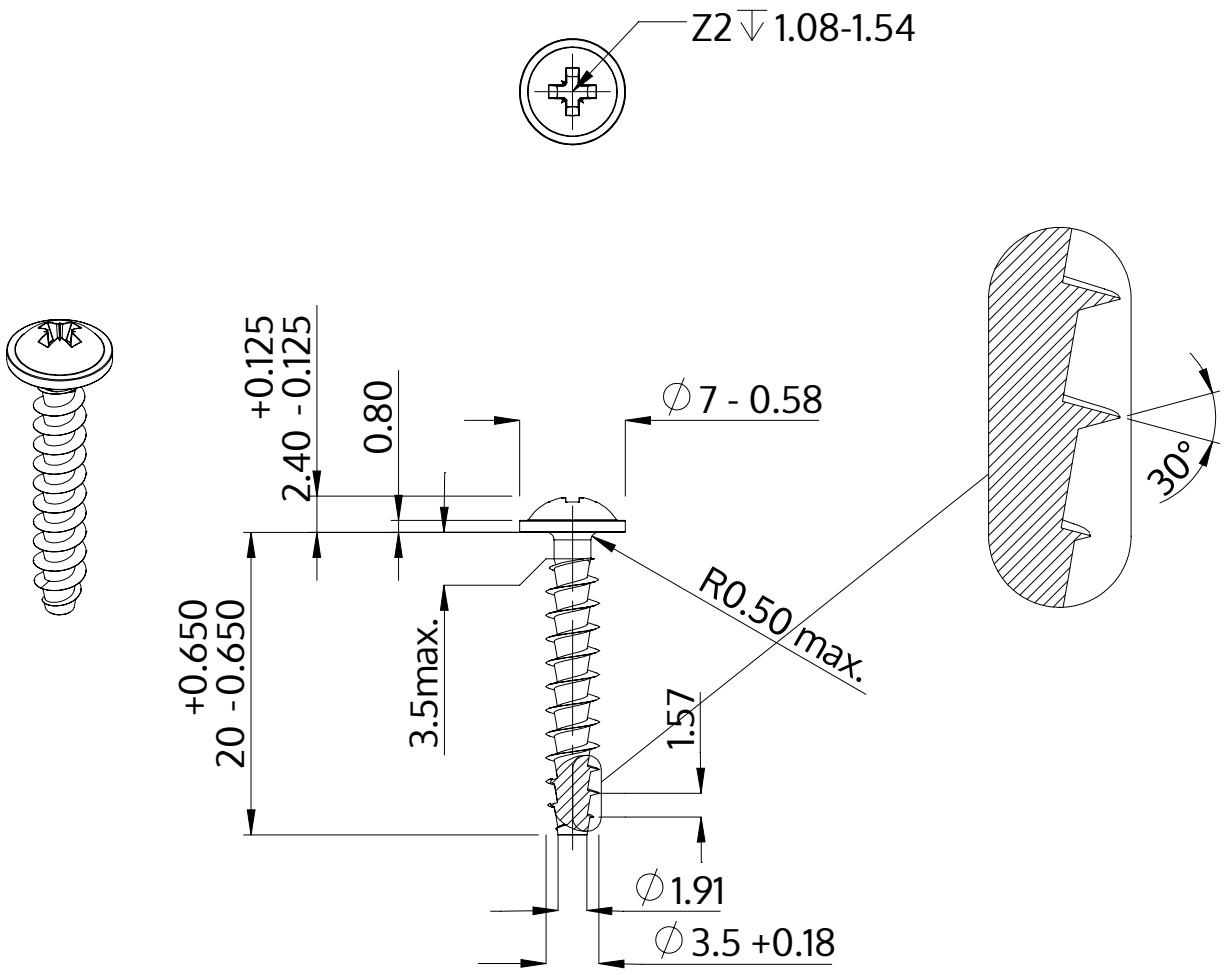

Descrizione	STP21A 3.5x20.0 - Z2
Materiale	acciaio inossidabile A2
Superficie	bianco-decapato e passivato
Peso	1.101 kg / 1000 pezzi

SCREWERK	**STP21A0350200E**	
Disegno metrico A4	Scala 2:1	2024-10