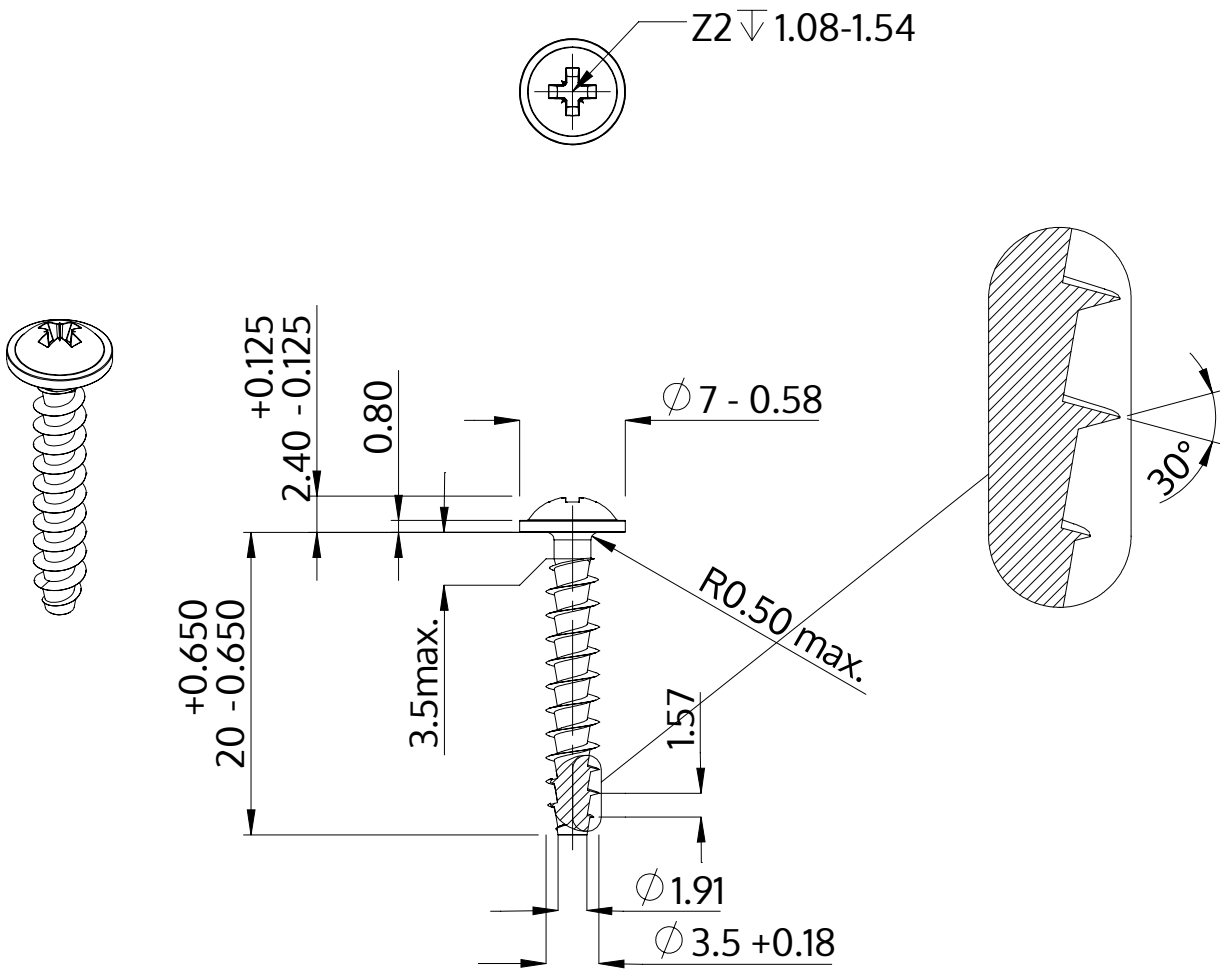

Beschreibung	STP21A 3.5x20.0 - Z2
Werkstoff	Edelstahl A2
Oberfläche	blank, gebeizt und passiviert
Gewicht	1.101 kg / 1000 Stück

SCREWERK	**STP21A0350200E**	
Metrische Zeichnung A4	Skalierung 2:1	2024-10