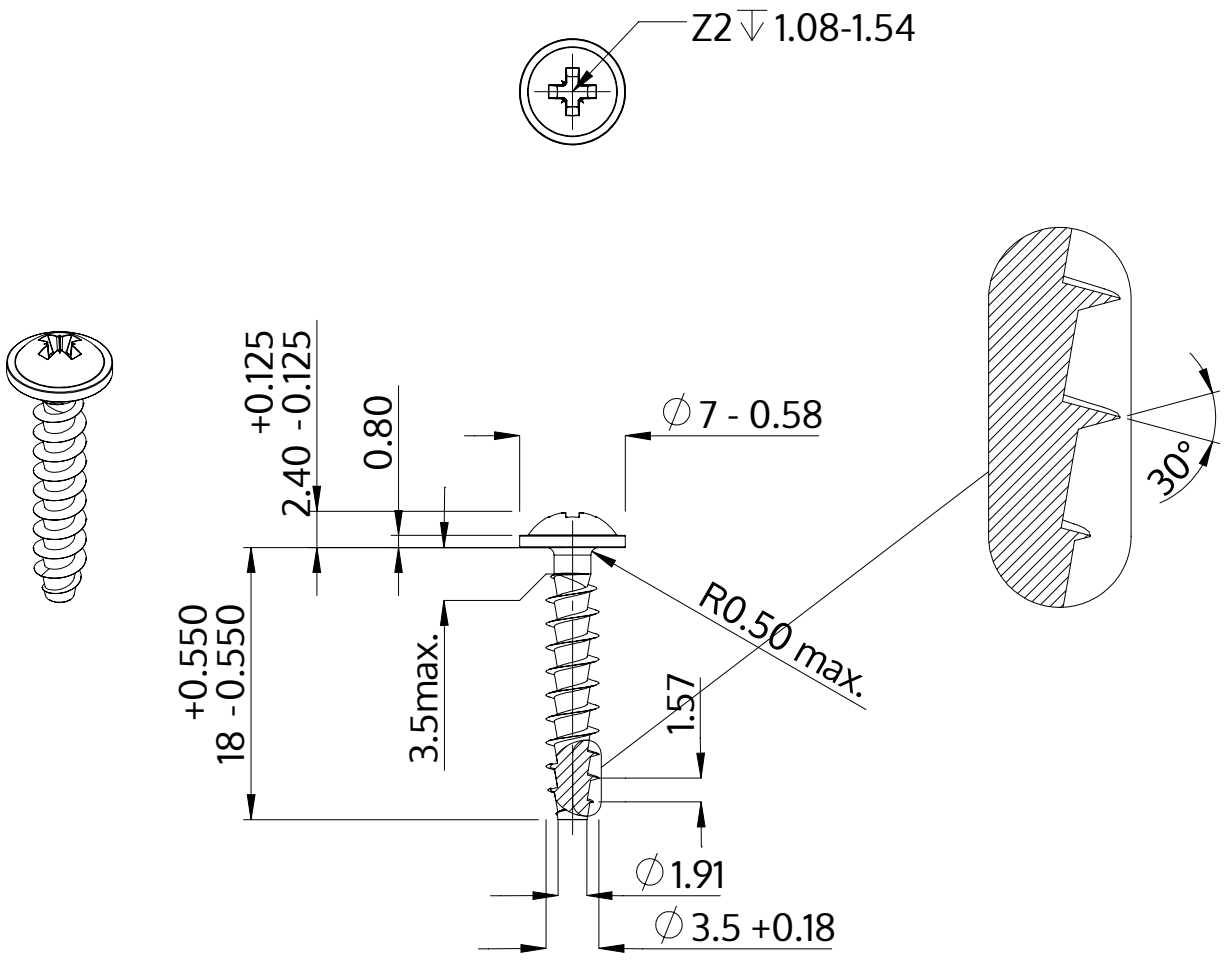

Açıklaması	STP21A 3.5x18.0 - Z2
Malzeme	Paslanmaz Çelik A2
Kaplama	Parlak, cilalanmış ve pasifleştirilmiştir
Ağırlık	1.026 kg / 1000 Adet

SCREWERK	**STP21A0350180E**	
Metrik çizim A4	Ölçeklendirme None:1	2024-04