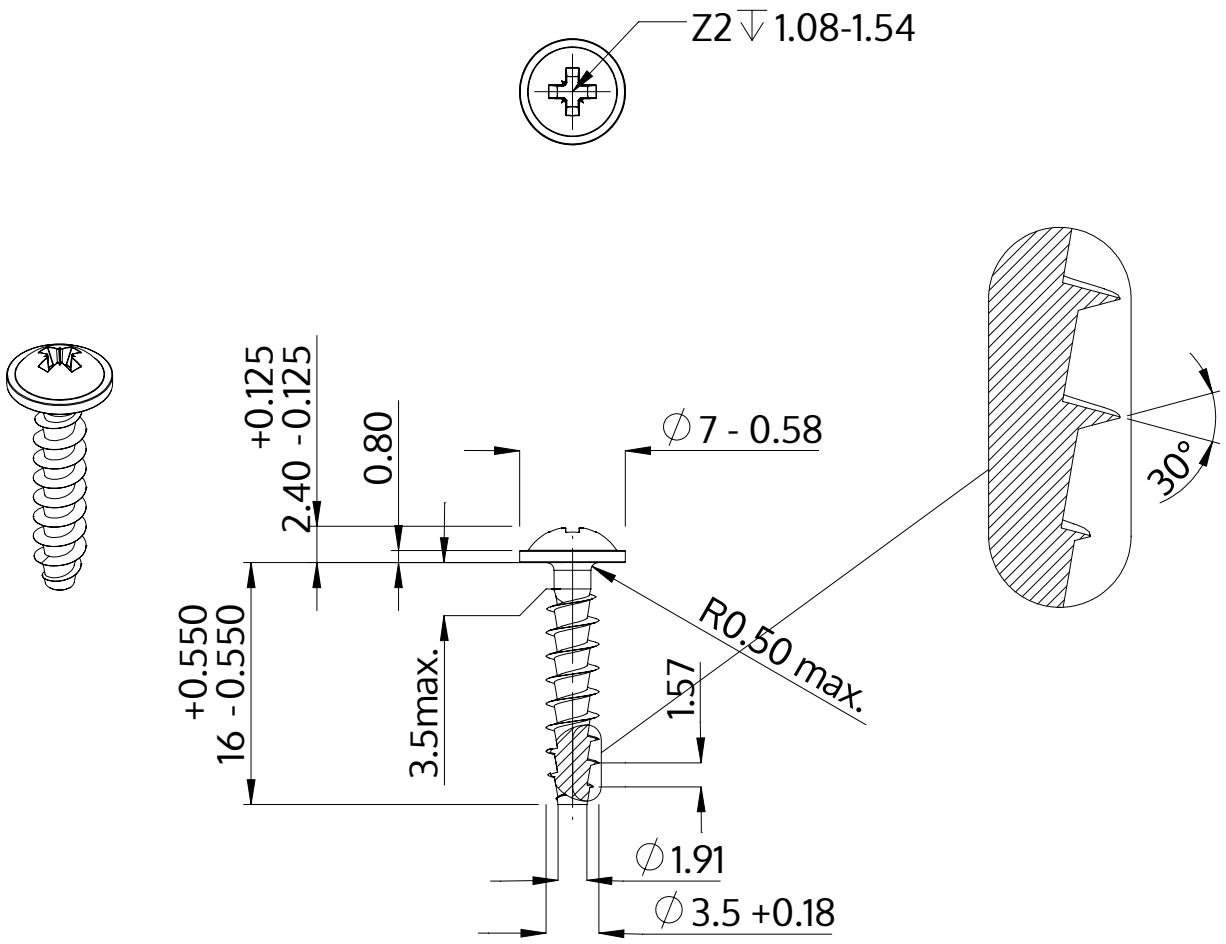

Описание	STP21A 3.5x16.0 - Z2
Материал	неръждаема стомана A2
Повърхност	гланциран, полиран, пасиваран
Тегло	0.952 kg / 1000 Бройка

SCREWERK	**STP21A0350160E**	
Метричен дизайн A4	Мащаб None:1	2024-04