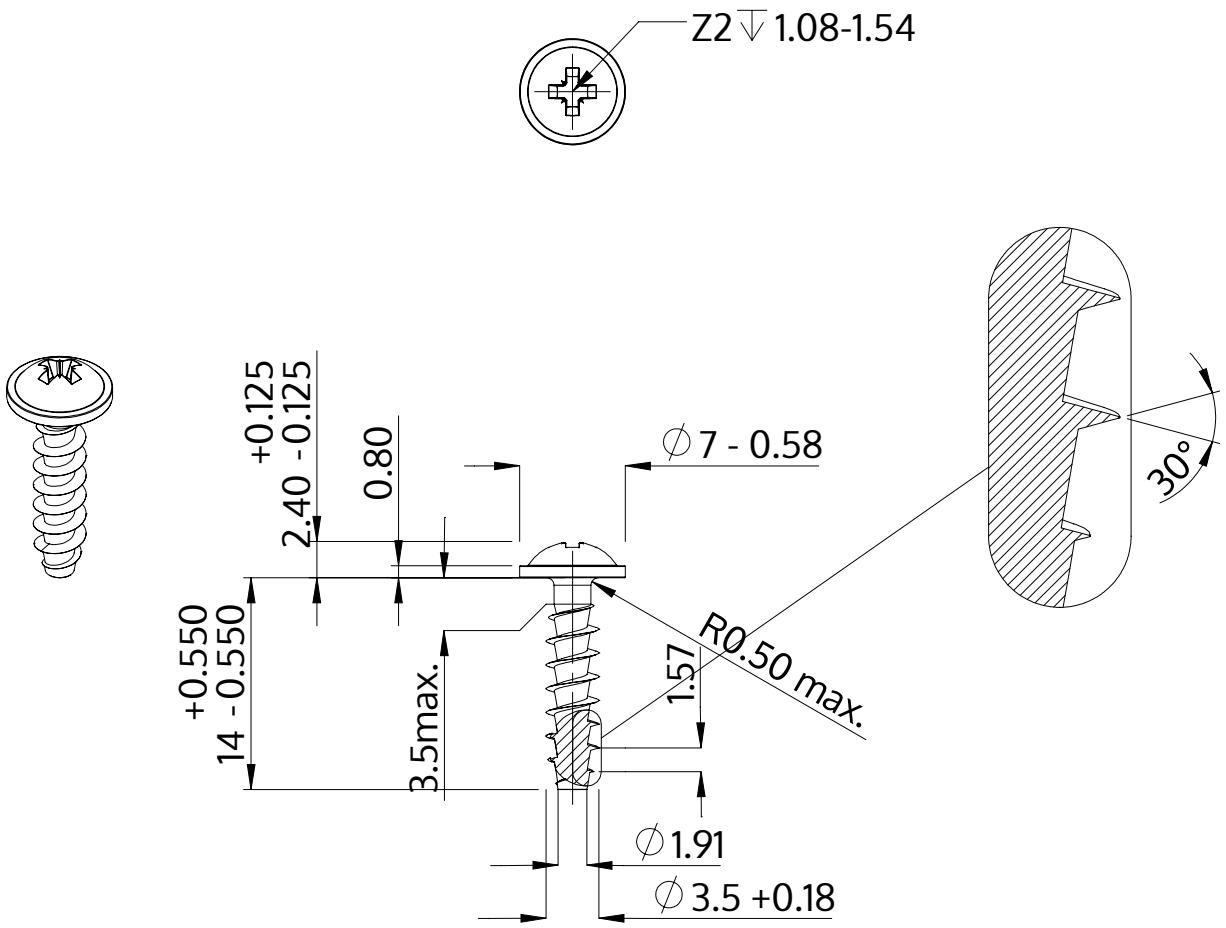

Описание	STP21A 3.5x14.0 - Z2
Материал	Нержавеющая сталь A2
Поверхность	Светлый отжиг и пассивация
Вес	0.878 kg / 1000 Штука

SCREWERK	**STP21A0350140E**	
Метрический чертеж A4	Шкала 2:1	2024-10