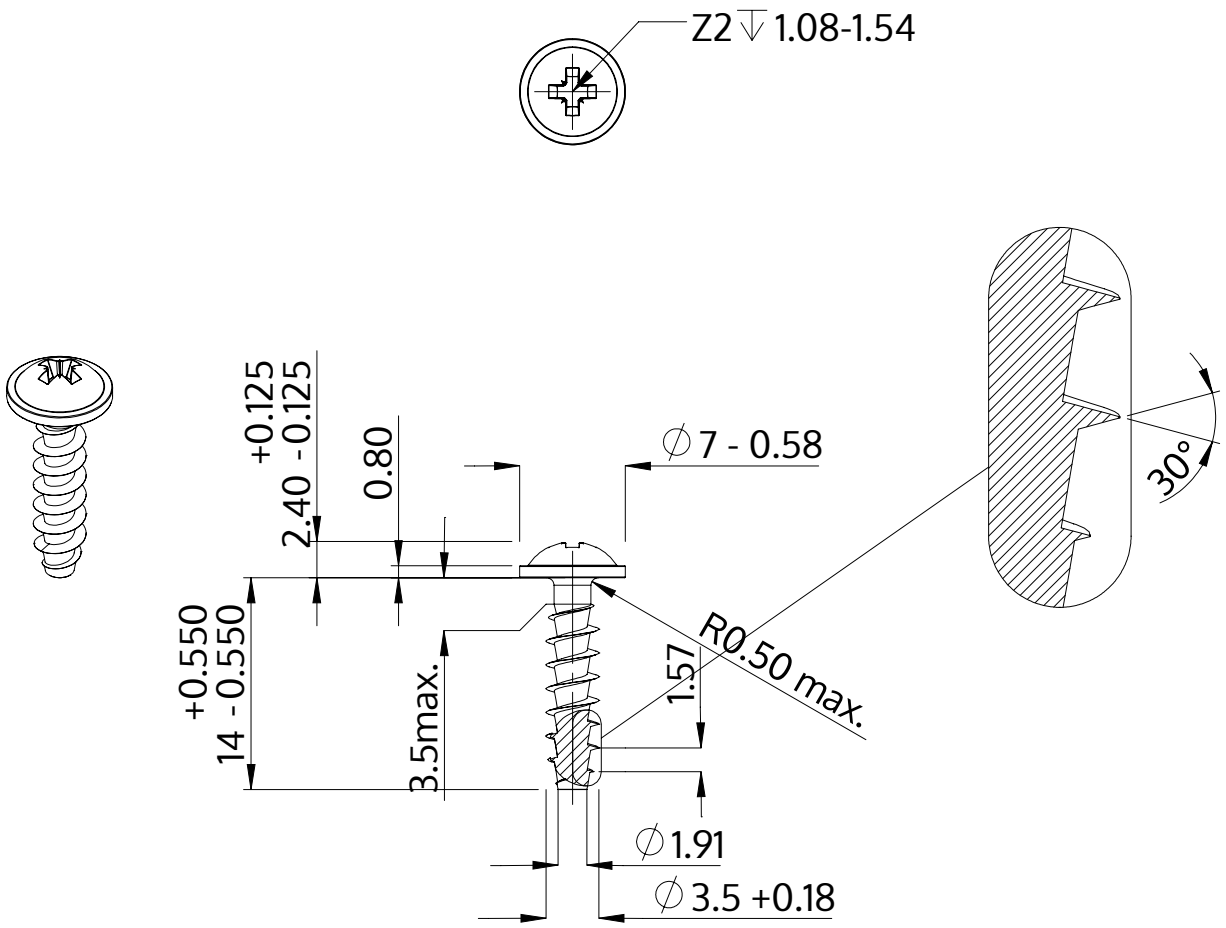

Description	STP21A 3.5x14.0 - Z2
Matière	acier inoxydable A2
Surface	brillant décapé et passivé
Poids	0.878 kg / 1000 Unité

SCREWERK	**STP21A0350140E**	
Dessin métrique A4	Redimensionner None:1	2024-04