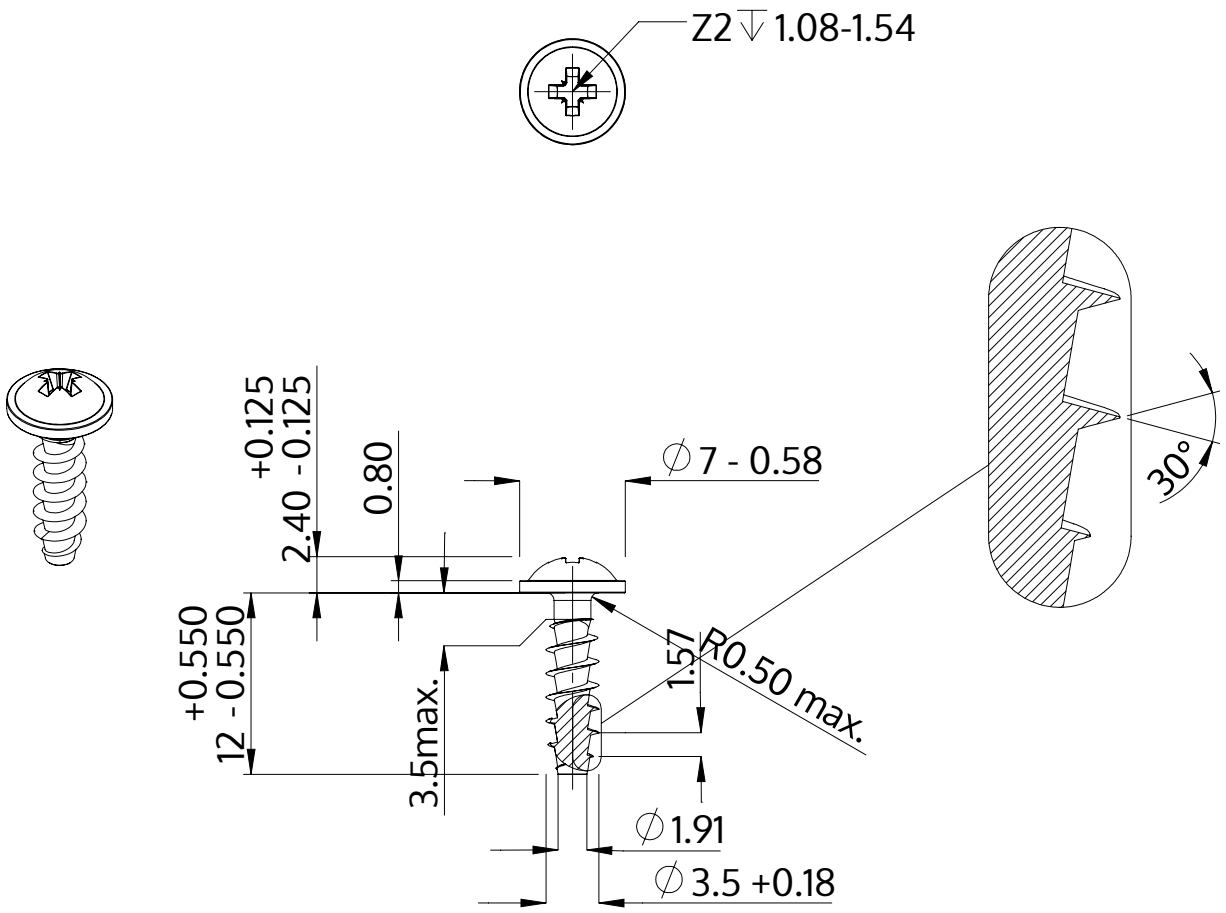


| | |
|---|---|
| Beschrijving | STP21A 3.5x12.0 - Z2 |
| Materiaal | veredeld staal |
| Oppervlak | verzinkt 5-7 µm, getempert, blauw / transparant gepassiveerd |
| Gewicht | 0.803 kg / 1000 stuk |

| | | |
|---|---|---|
| SCREWERK | **STP21A0350120S** | |
| Metrische tekening A4 | Schaal 2:1 | 2024-10 |