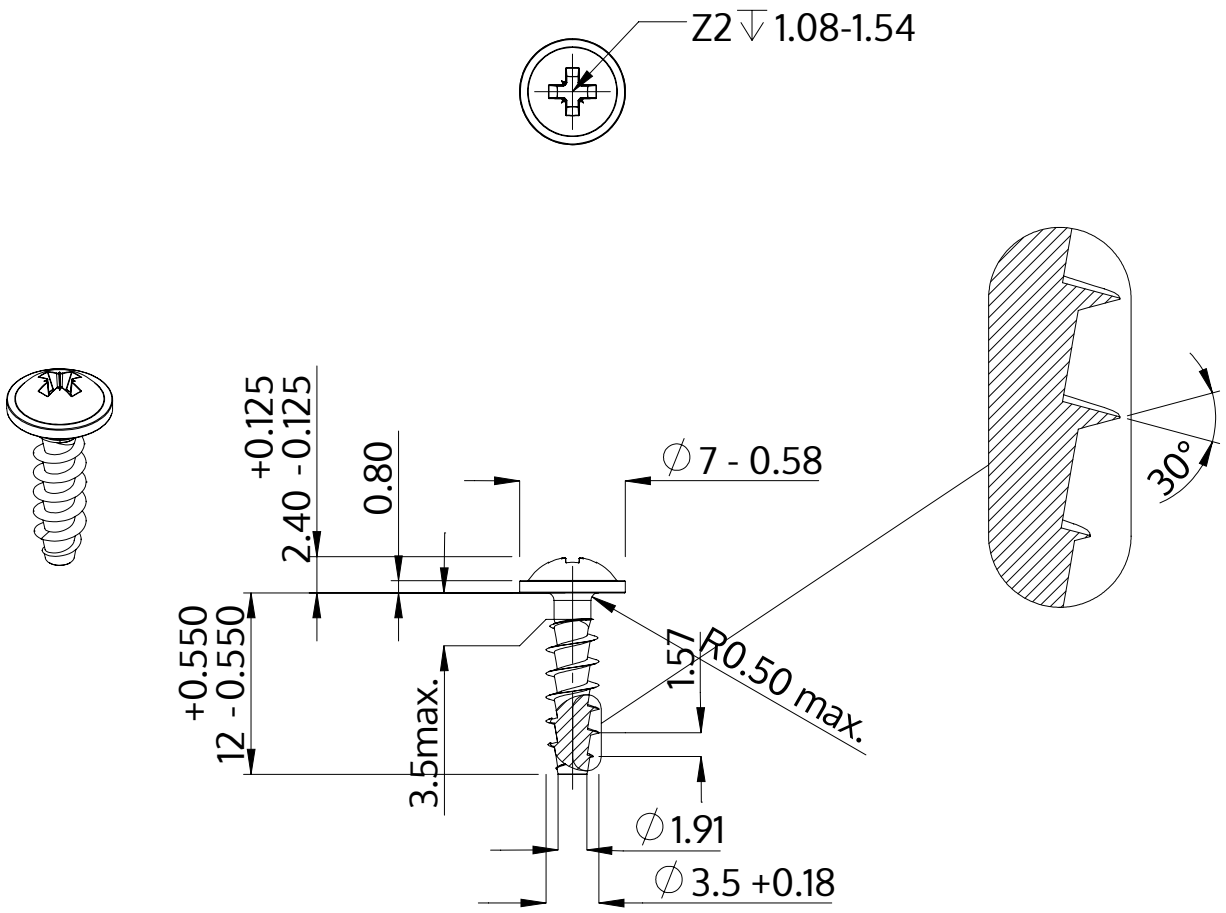

Beschrijving	STP21A 3.5x12.0 - Z2
Materiaal	roestvrij staal A2
Oppervlak	blank, geetst en gepassieveerd
Gewicht	0.803 kg / 1000 stuk

SCREWERK	**STP21A0350120E**	
Metrische tekening A4	Schaal None:1	2024-04