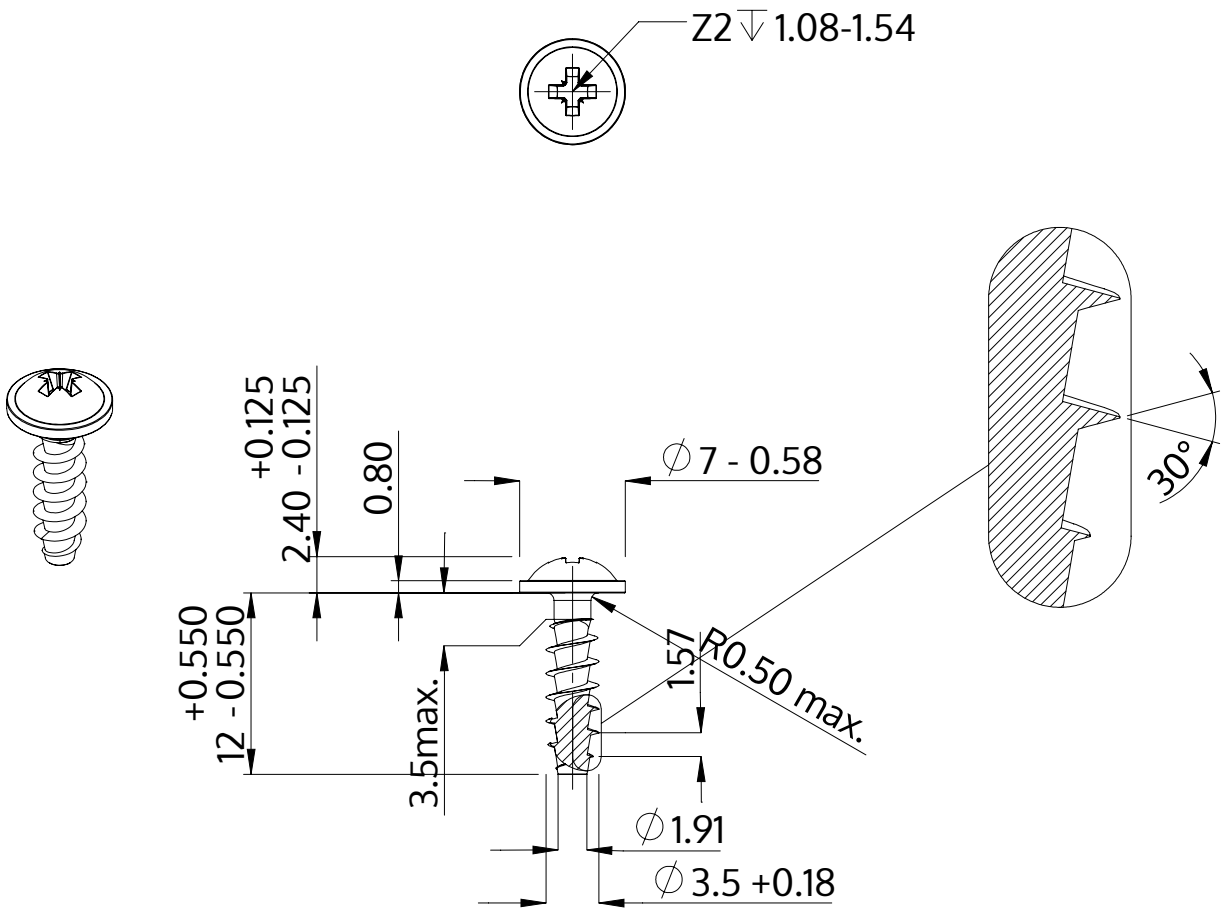

Beschreibung	STP21A 3.5x12.0 - Z2
Werkstoff	Edelstahl A2
Oberfläche	blank, gebeizt und passiviert
Gewicht	0.803 kg / 1000 Stück

SCREWERK	**STP21A0350120E**	
Metrische Zeichnung A4	Skalierung None:1	2024-04