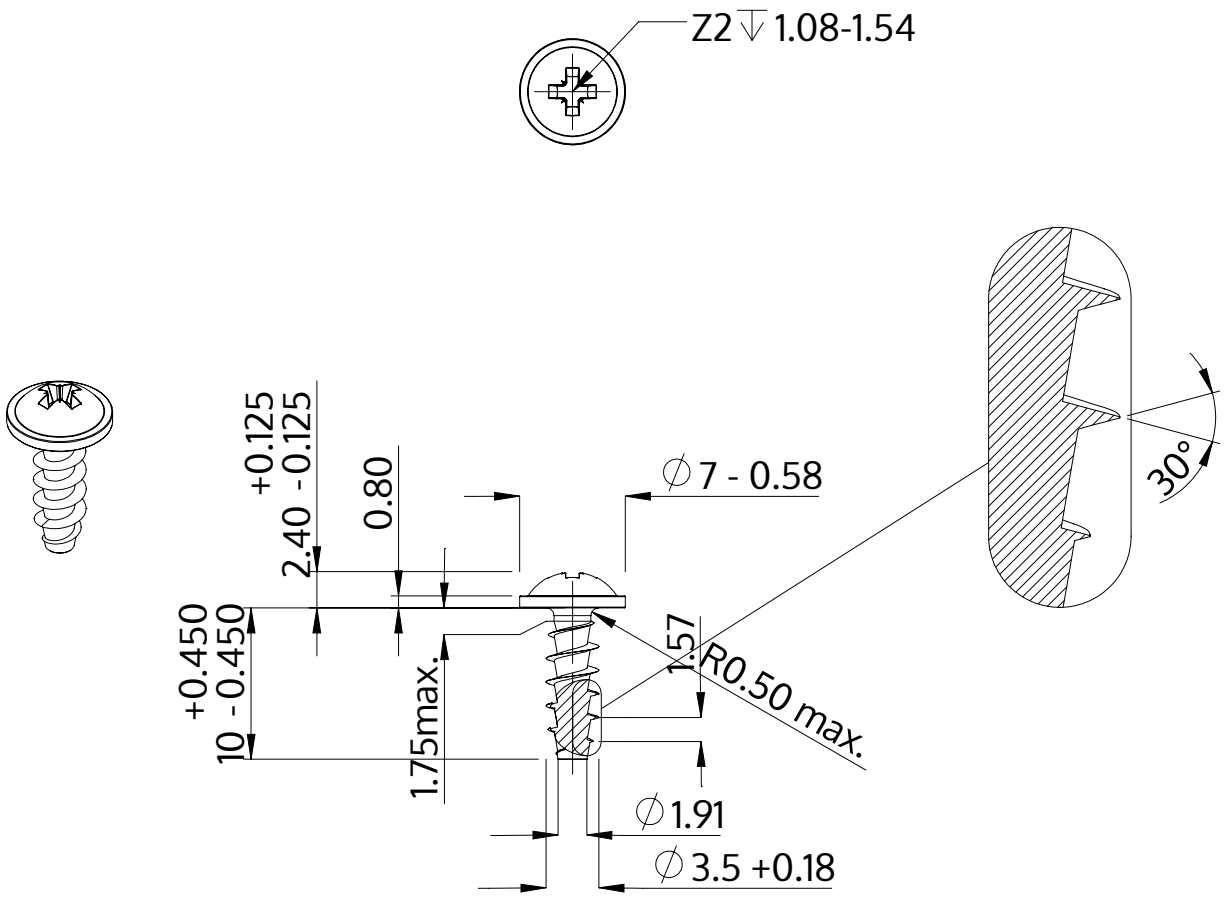

Beschrijving	STP21A 3.5x10.0 - Z2
Materiaal	veredeld staal
Oppervlak	verzinkt 5-7 µm, getempert, blauw / transparant gepassiveerd
Gewicht	0.729 kg / 1000 stuk

SCREWERK	**STP21A0350100S**	
Metrische tekening A4	Schaal None:1	2024-04