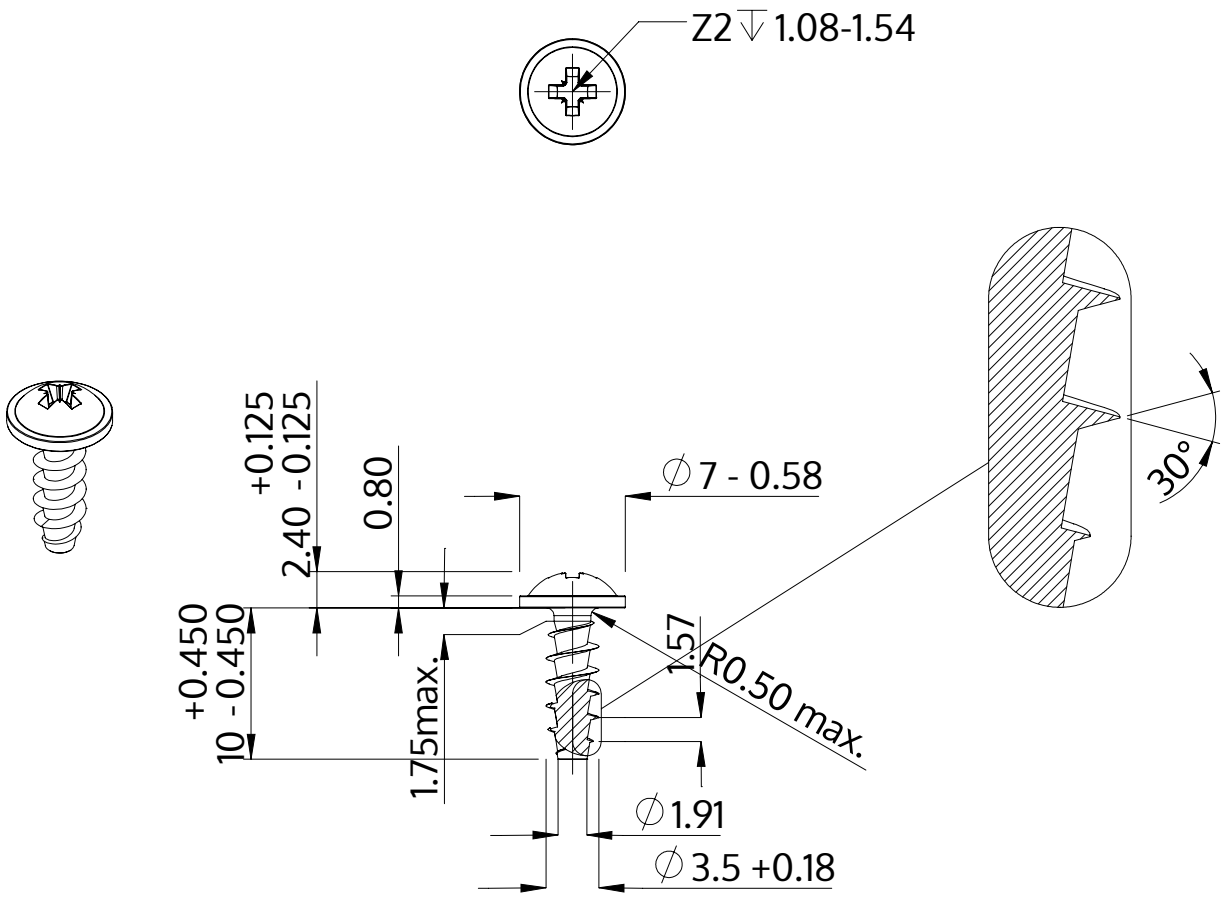

Beskrivelse	STP21A 3.5x10.0 - Z2
Materiale	Stål, forædlet
Overflade	galvaniseret 5-7 µm, tempret, blå / transparent passiveret
Vægt	0.729 kg / 1000 stykke

SCREWERK	**STP21A0350100S**	
Metrisk tegning A4	Skalering None:1	2024-04