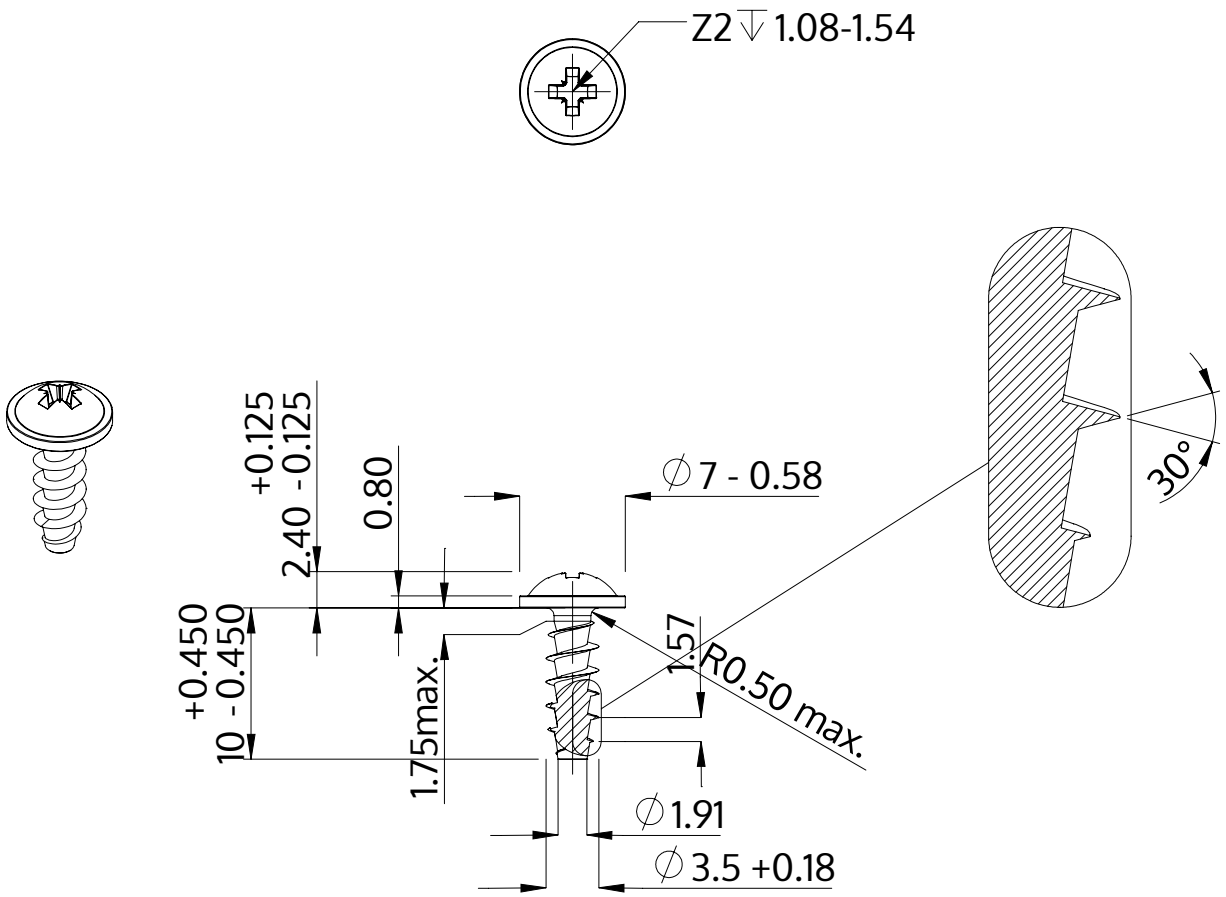

Opis	STP21A 3.5x10.0 - Z2
Materiał	Stal szlachetna A2
Powierzchnia	Prosta, bejcowana i pasywowana
Waga	0.729 kg / 1000 sztuk

SCREWERK	**STP21A0350100E**	
Rysunek metryczny A4	Skala 2:1	2024-10