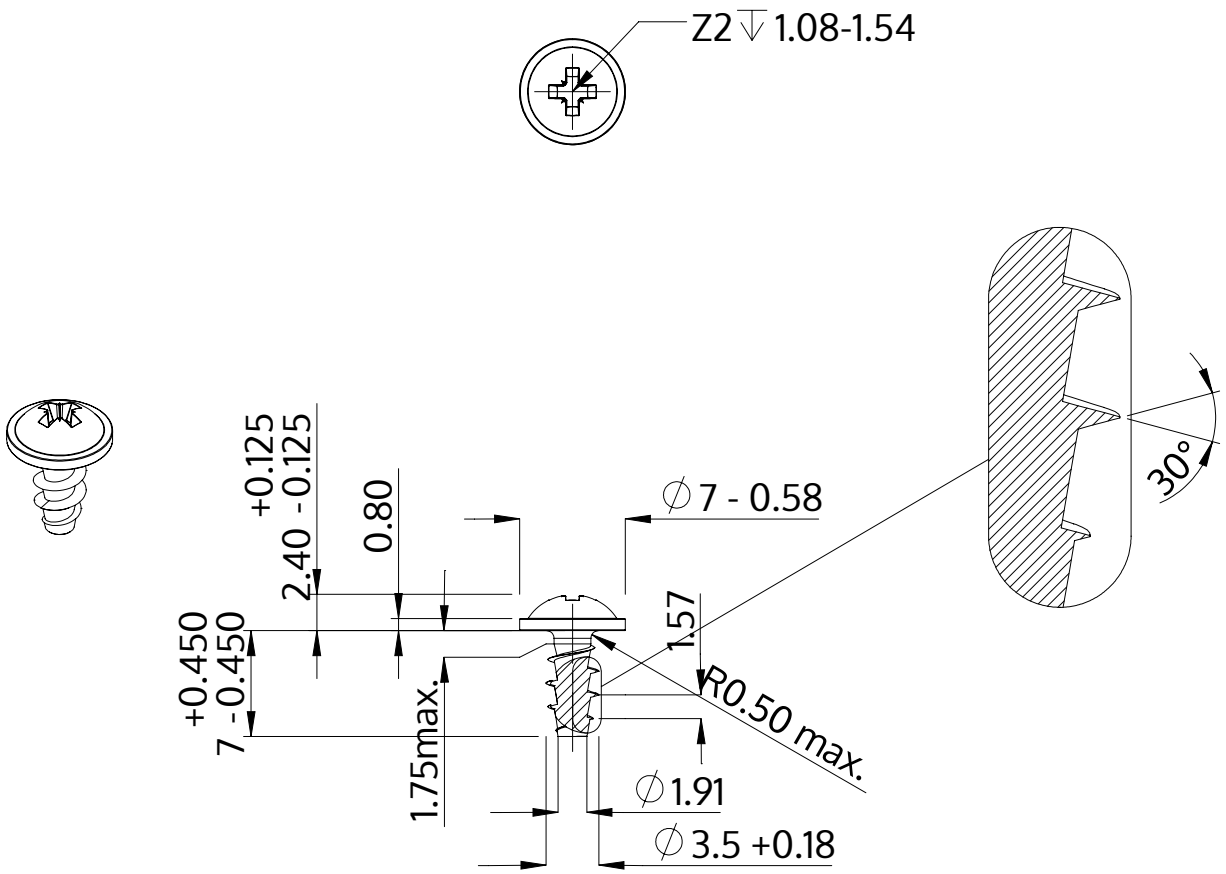

Beskrivning	STP21A 3.5x7.0 - Z2
Material	stål, härdat
Yta	förzinkad 5-7 µm, härdad, blå/transparent passiviserad
Vikt	0.618 kg / 1000 styck

SCREWERK	**STP21A0350070S**	
Metrisk skiss A4	Skala None:1	2024-04