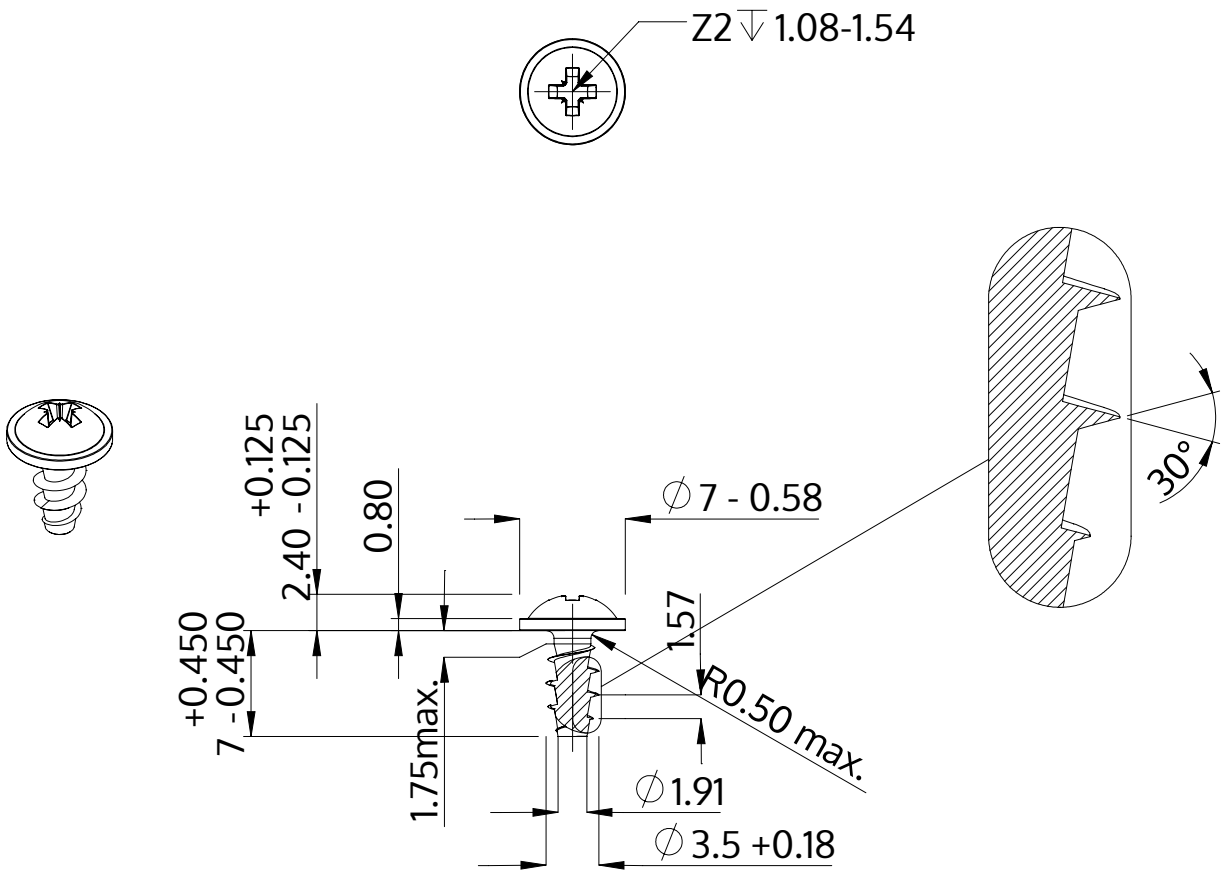

Описание	STP21A 3.5x7.0 - Z2
Материал	сталь, упрочненная
Поверхность	Оцинковка 5-7µm, термообработка,синий / прозрачный пассивация
Вес	0.618 kg / 1000 Штука

SCREWERK	**STP21A0350070S**	
Метрический чертеж A4	Шкала None:1	2024-04