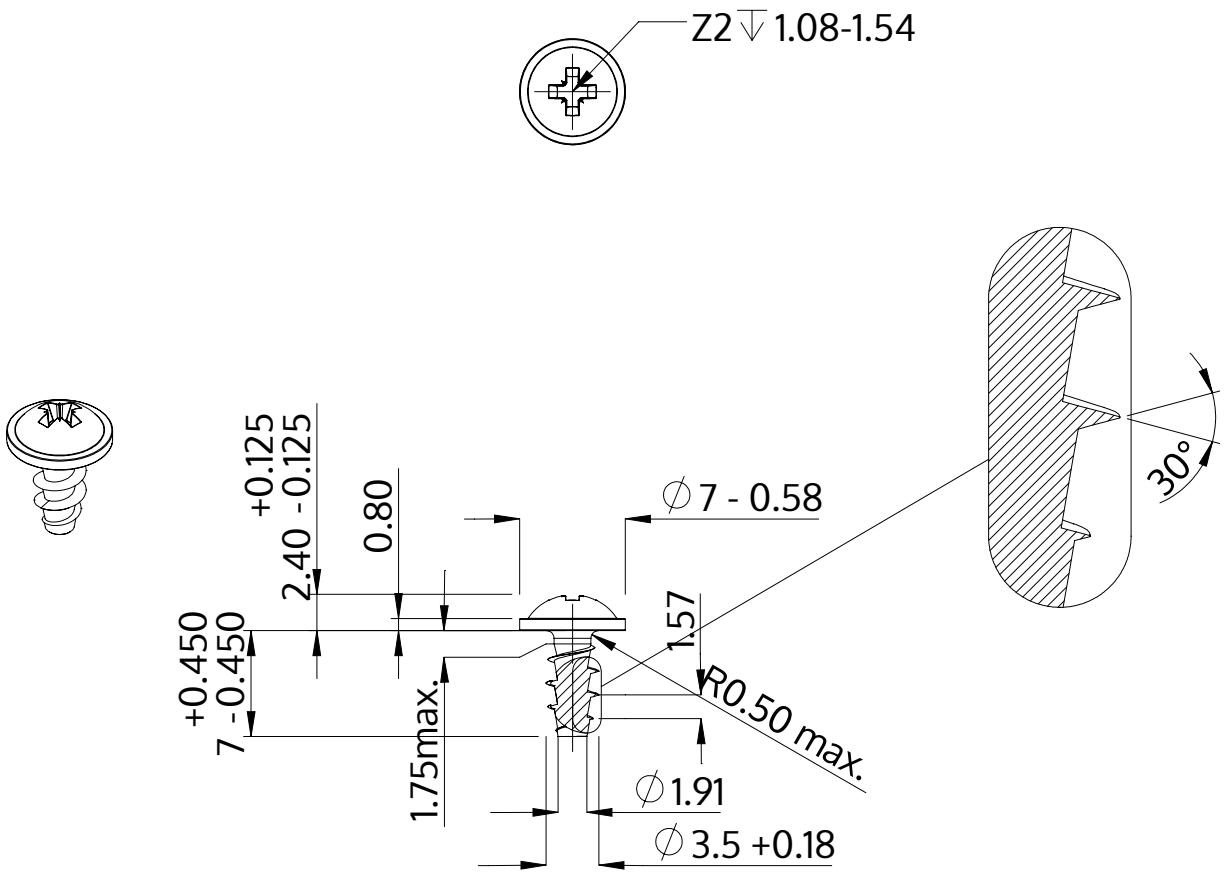

Descripción	STP21A 3.5x7.0 - Z2
Material	Acero, endurecido
Superficie	galvanizado 5-7 micras, recocido, azul / pasivado transparente
Peso	0.618 kg / 1000 Piezas

SCREWERK	**STP21A0350070S**	
Diseño métrico	Escalada 2:1	2024-10