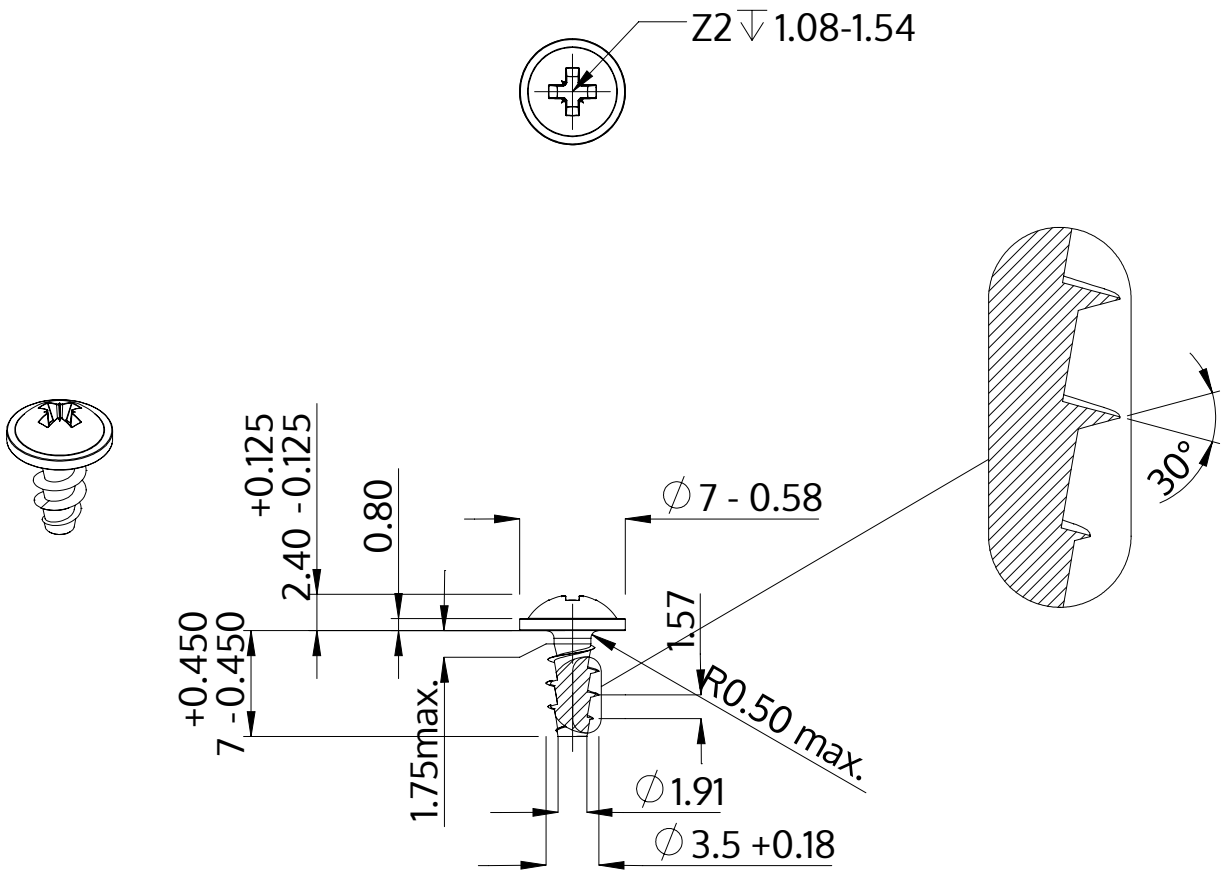

Описание	STP21A 3.5x7.0 - Z2
Материал	стомана, закалена
Повърхност	Цинково покритие 5-7 µm,топлинна обработка, синьо / прозрачно пасивиране
Тегло	0.618 kg / 1000 Бройка

SCREWERK	**STP21A0350070S**	
Метричен дизайн A4	Мащаб 2:1	2024-10