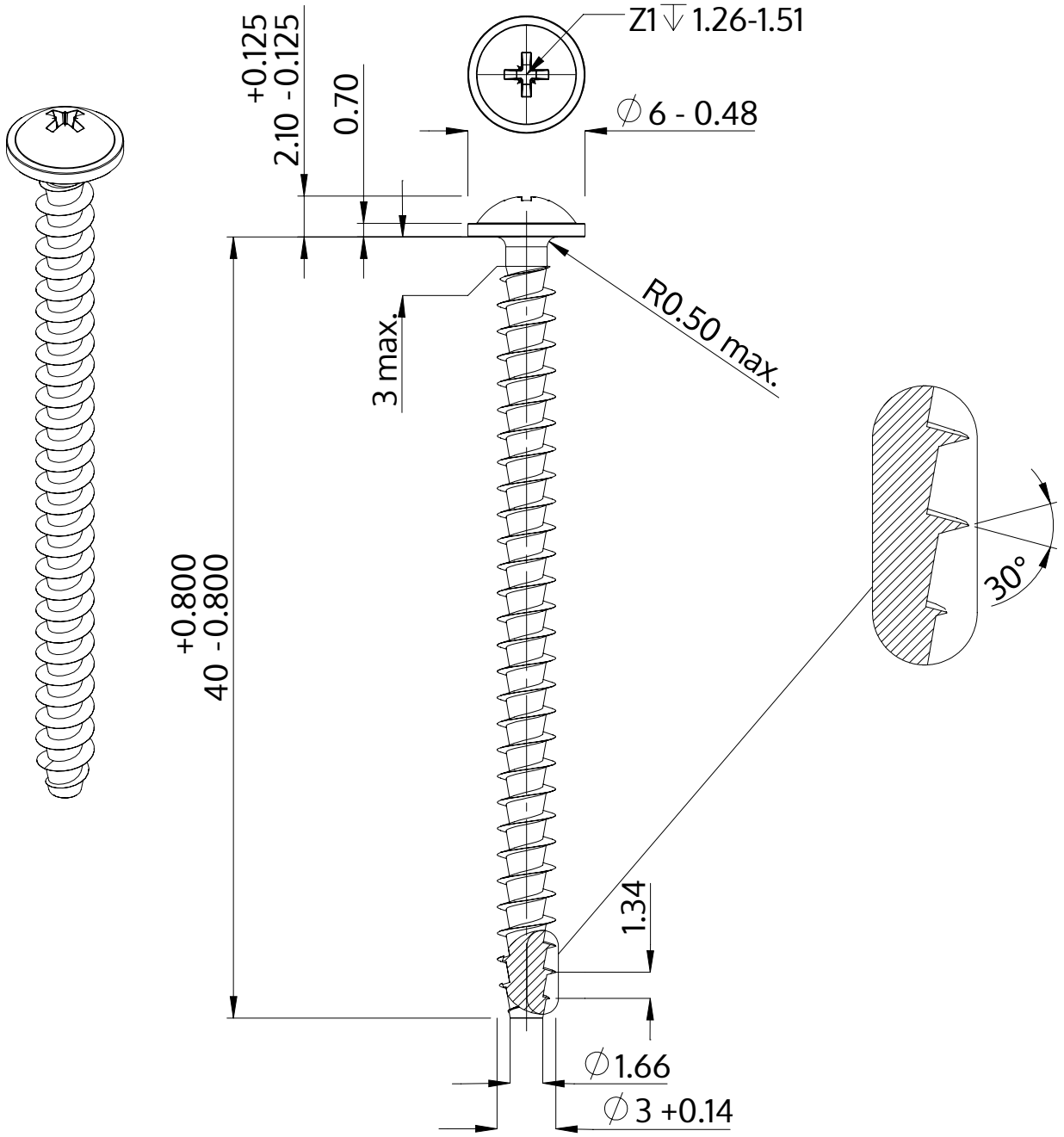

Description	STP21A 3.0x40.0 - Z1
Matière	Acier,trempé et revenu
Surface	zinguée 5-7 µm,recuit, bleue / passivée avec transparence
Poids	1.374 kg / 1000 Unité

SCREWERK	**STP21A0300400S**	
Dessin métrique A4	Redimensionner 3:1	2024-10