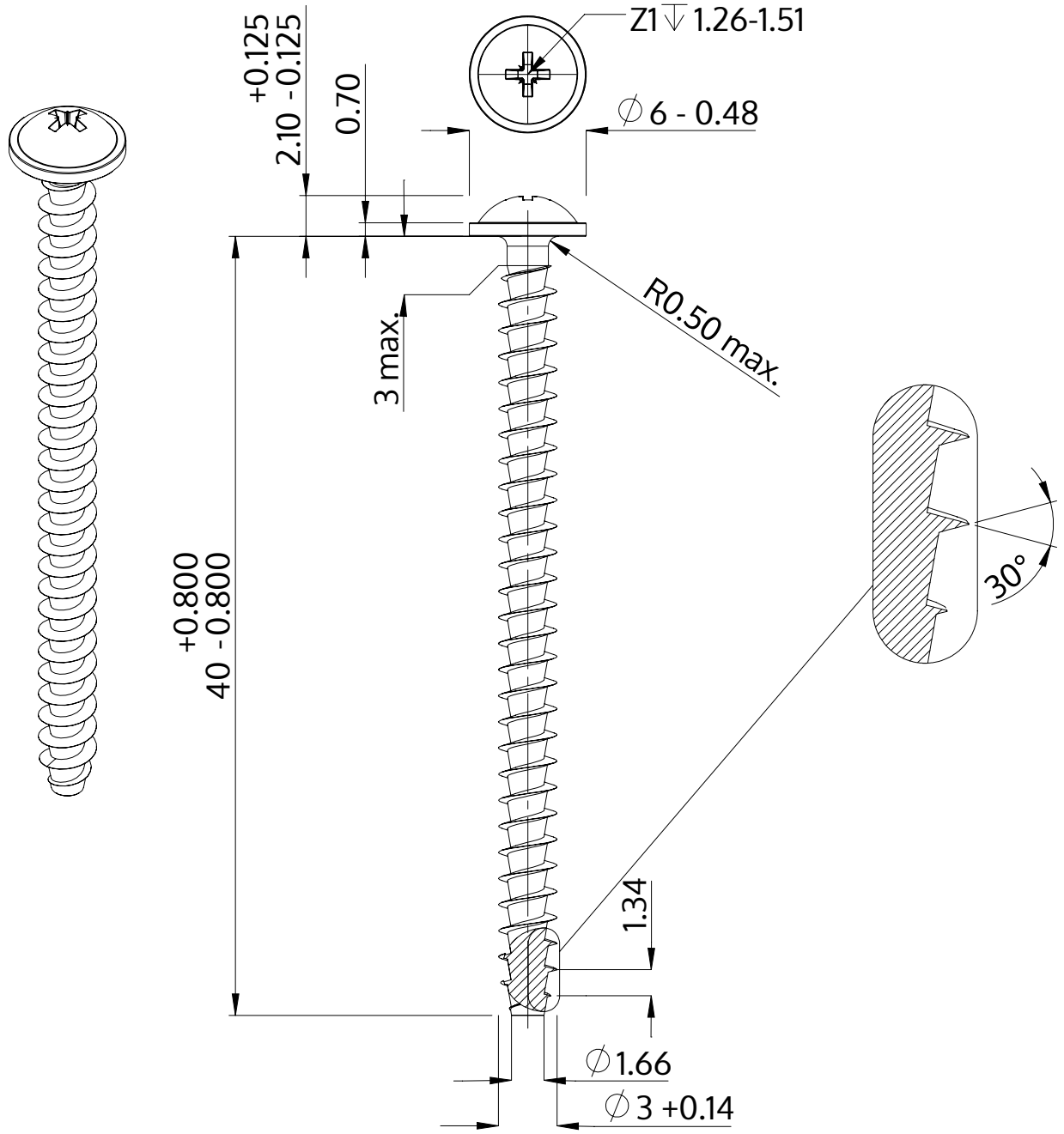

Açıklaması	STP21A 3.0x40.0 - Z1
Malzeme	Paslanmaz Çelik A2
Kaplama	Parlak, cilalanmış ve pasifleştirilmiştir
Ağırlık	1.374 kg / 1000 Adet

SCREWERK	**STP21A0300400E**	
Metrik çizim A4	Ölçeklendirme 3:1	2024-10