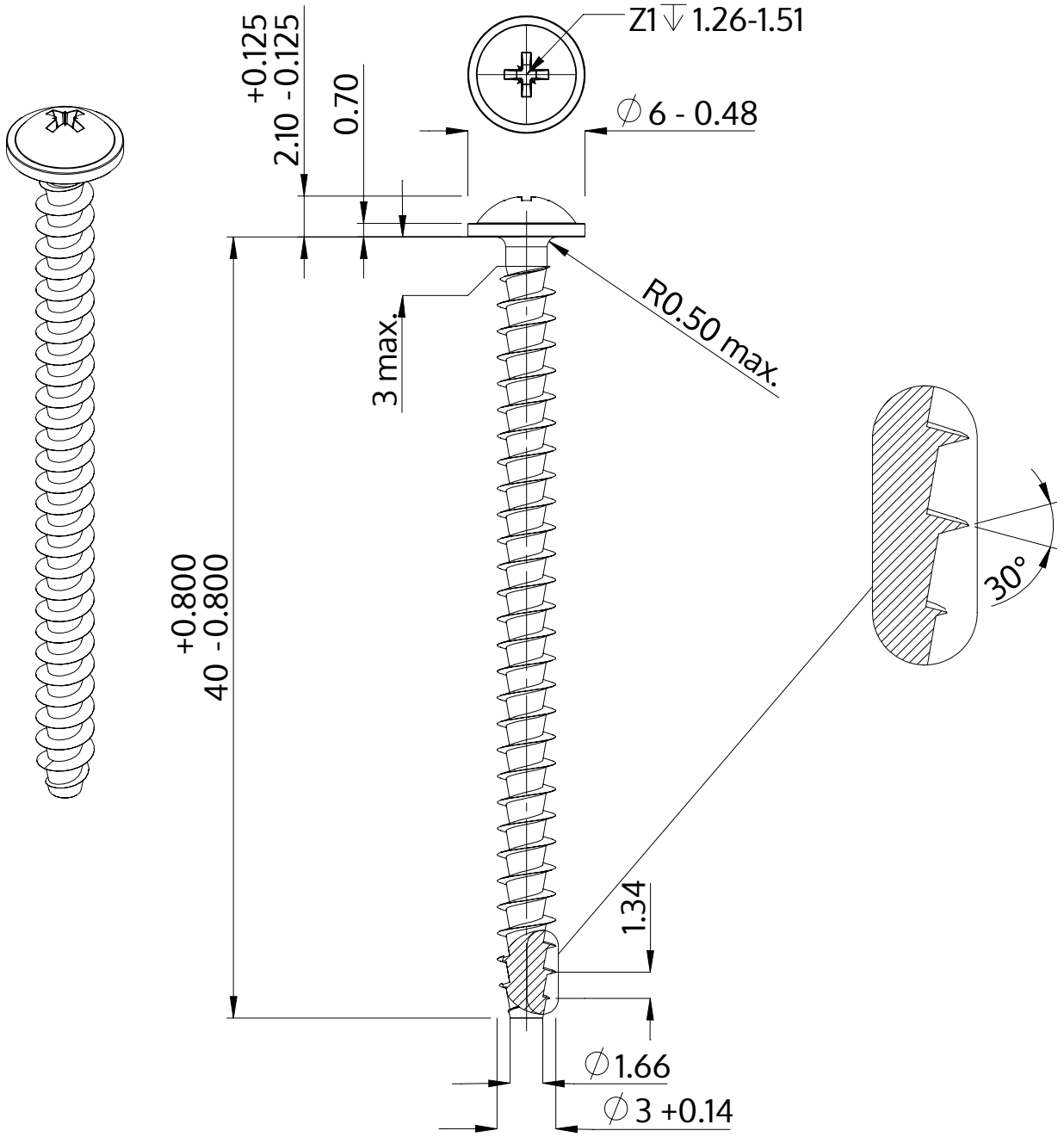

Descrição	STP21A 3.0x40.0 - Z1
Material	inox A2
Superfície	Decapado e passivado
Peso	1.374 kg / 1000 peças

SCREWERK	**STP21A0300400E**	
Desenho Métrico A4	Escala 3:1	2024-10