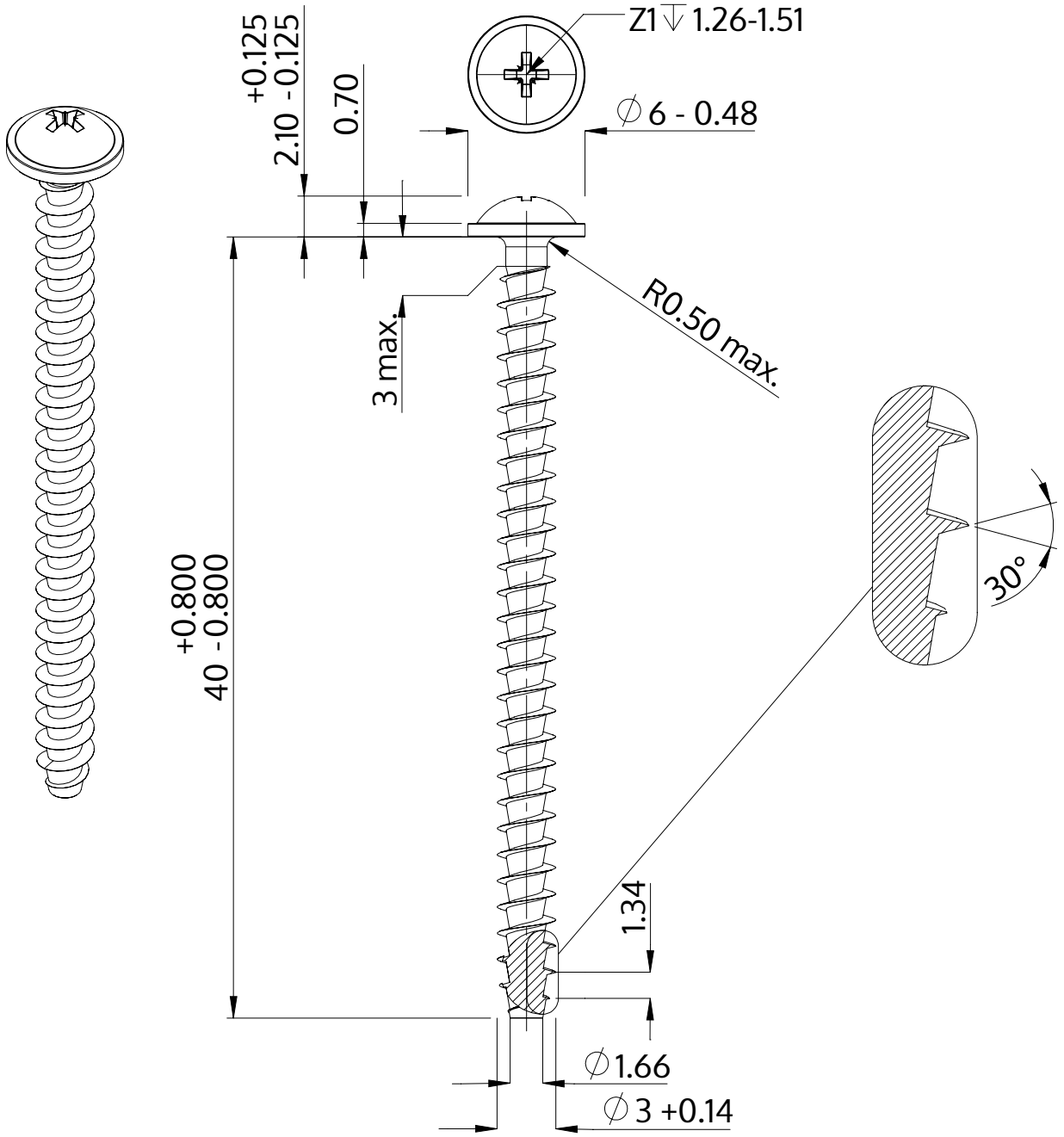


| | |
|---|---|
| Descrizione | STP21A 3.0x40.0 - Z1 |
| Materiale | acciaio inossidabile A2 |
| Superficie | bianco-decapato e passivato |
| Peso | 1.374 kg / 1000 pezzi |

| | | |
|---|---|---|
| SCREWERK | **STP21A0300400E** | |
| Disegno metrico A4 | Scala 3:1 | 2024-10 |