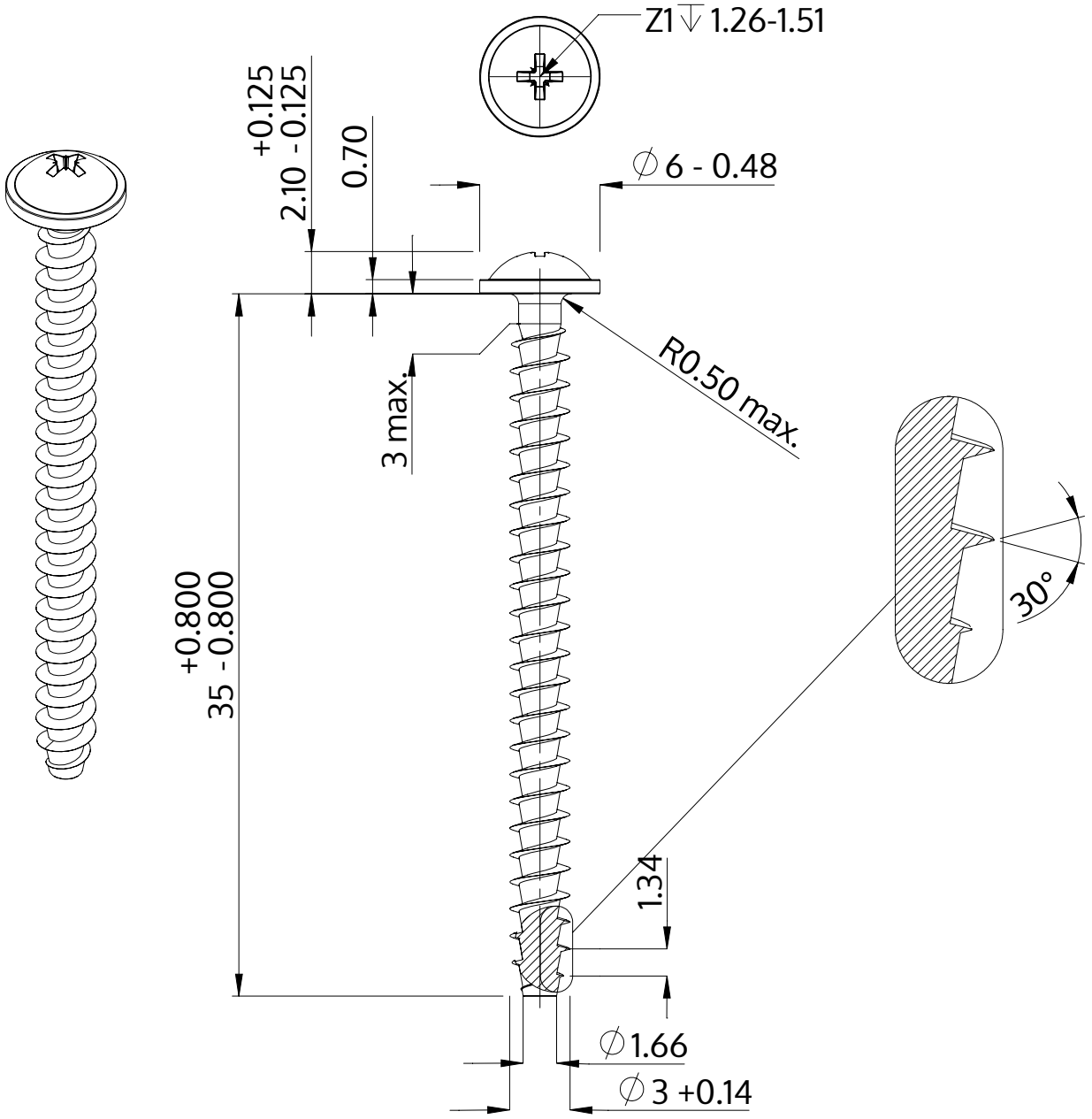

Beschrijving	STP21A 3.0x35.0 - Z1
Materiaal	veredeld staal
Oppervlak	verzinkt 5-7 µm, getempert, blauw / transparant gepassiveerd
Gewicht	1.230 kg / 1000 stuk

SCREWERK	**STP21A0300350S**	
Metrische tekening A4	Schaal 3:1	2024-10