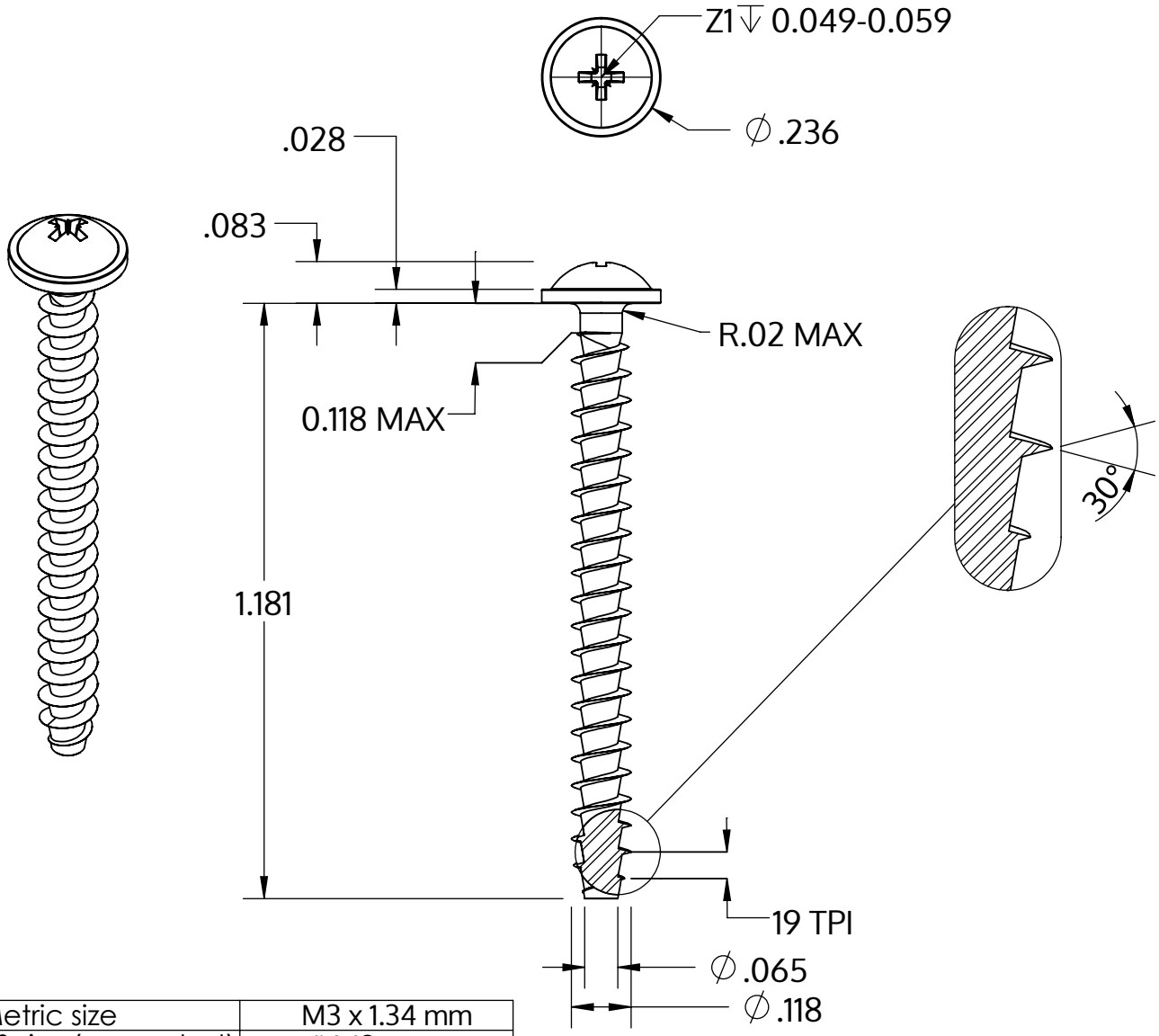

Metric size	M3 x 1.34 mm
US size (converted)	#4-19
	Tolerances [inch]
Length	+/- 0.025
Head diameter	+0 / -0.018
Head height	+/- 0.004
Thread diameter	+0.005 / -0

Popis	STP21A 3.0x30.0 - Z1
Materiál	Temperovaná ocel
Povrch	Pozinkovaná 5-7 µm, temperovaná, modrá, pasivovaná průhledně
Hmotnost	1.087 kg / 1000 Kus

SCREWERK	**STP21A0300300S**	
_Zoll Zeichnung Größe A	Měřítko 3:1	2024-10