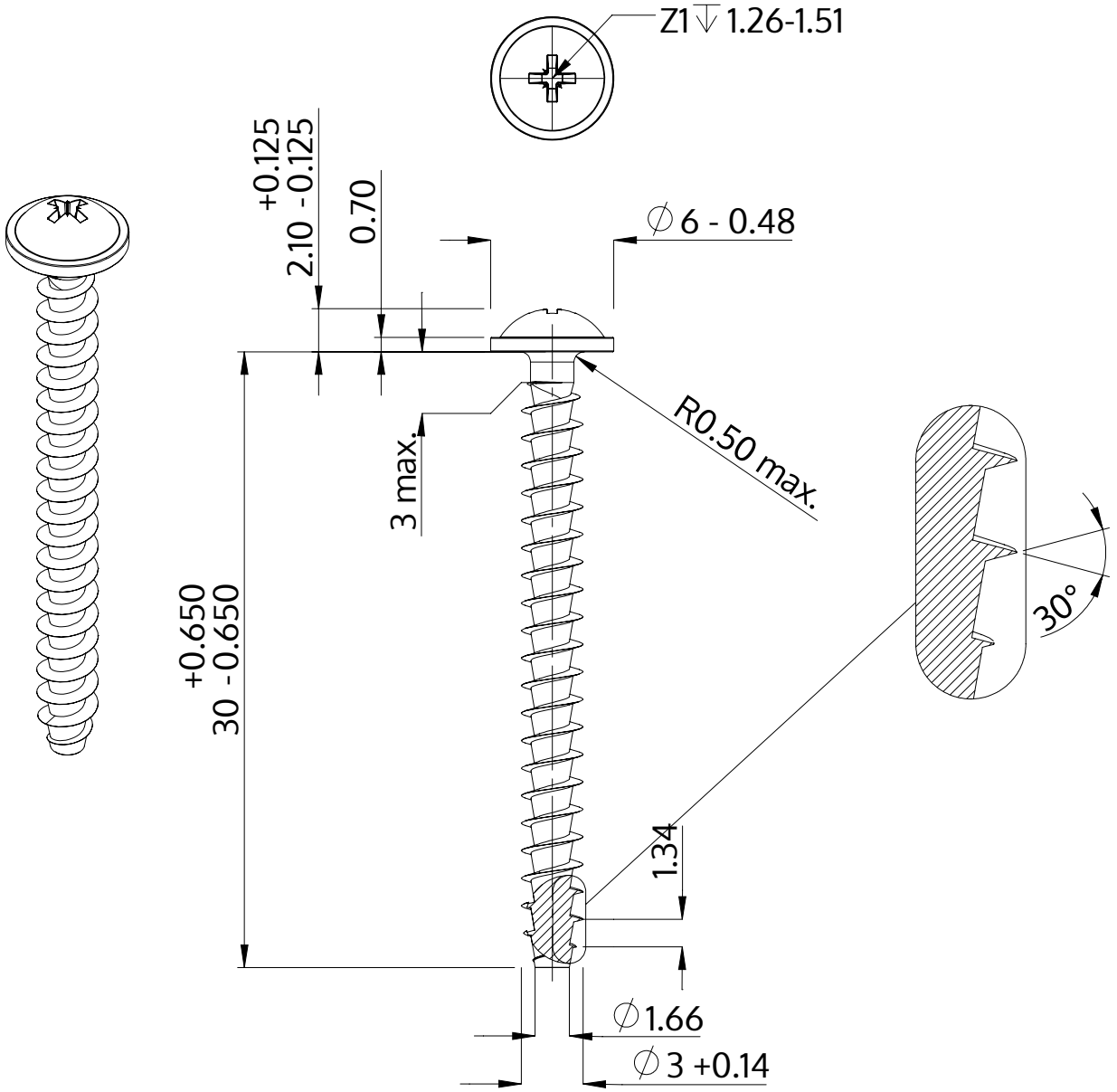

Beskrivelse	STP21A 3.0x30.0 - Z1
Materiale	Stål, forædlet
Overflade	galvaniseret 5-7 µm, tempret, blå / transparent passiveret
Vægt	1.087 kg / 1000 stykke

SCREWERK	**STP21A0300300S**	
Metrisk tegning A4	Skalering 3:1	2024-10