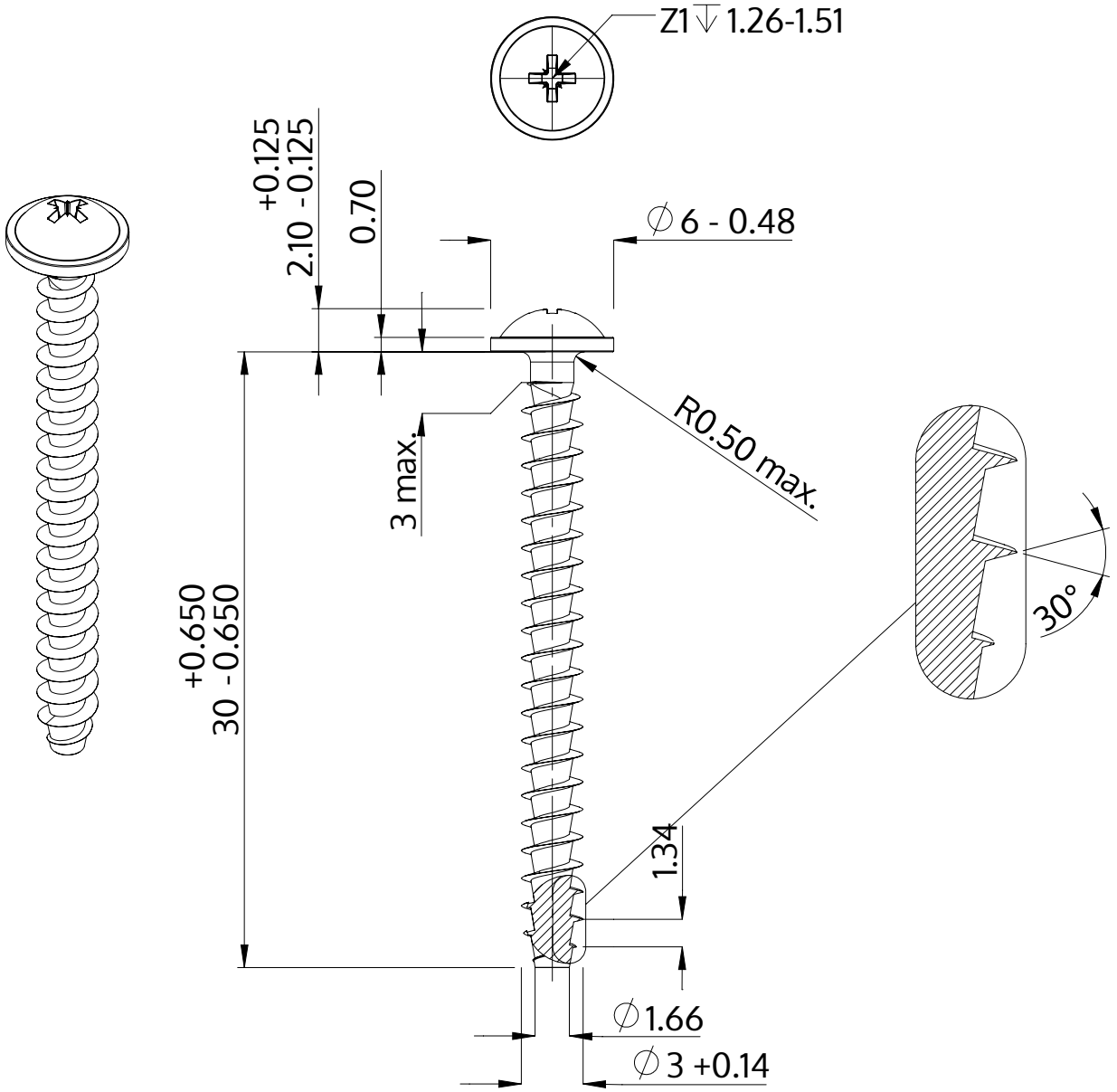

Descriere	STP21A 3.0x30.0 - Z1
Material	oţel inoxidabil A2
Exterior	neacoperit, murat și pasivat
Greutate	1.087 kg / 1000 unități

SCREWERK	**STP21A0300300E**	
Desen metric A4	Scalarea 3:1	2024-10