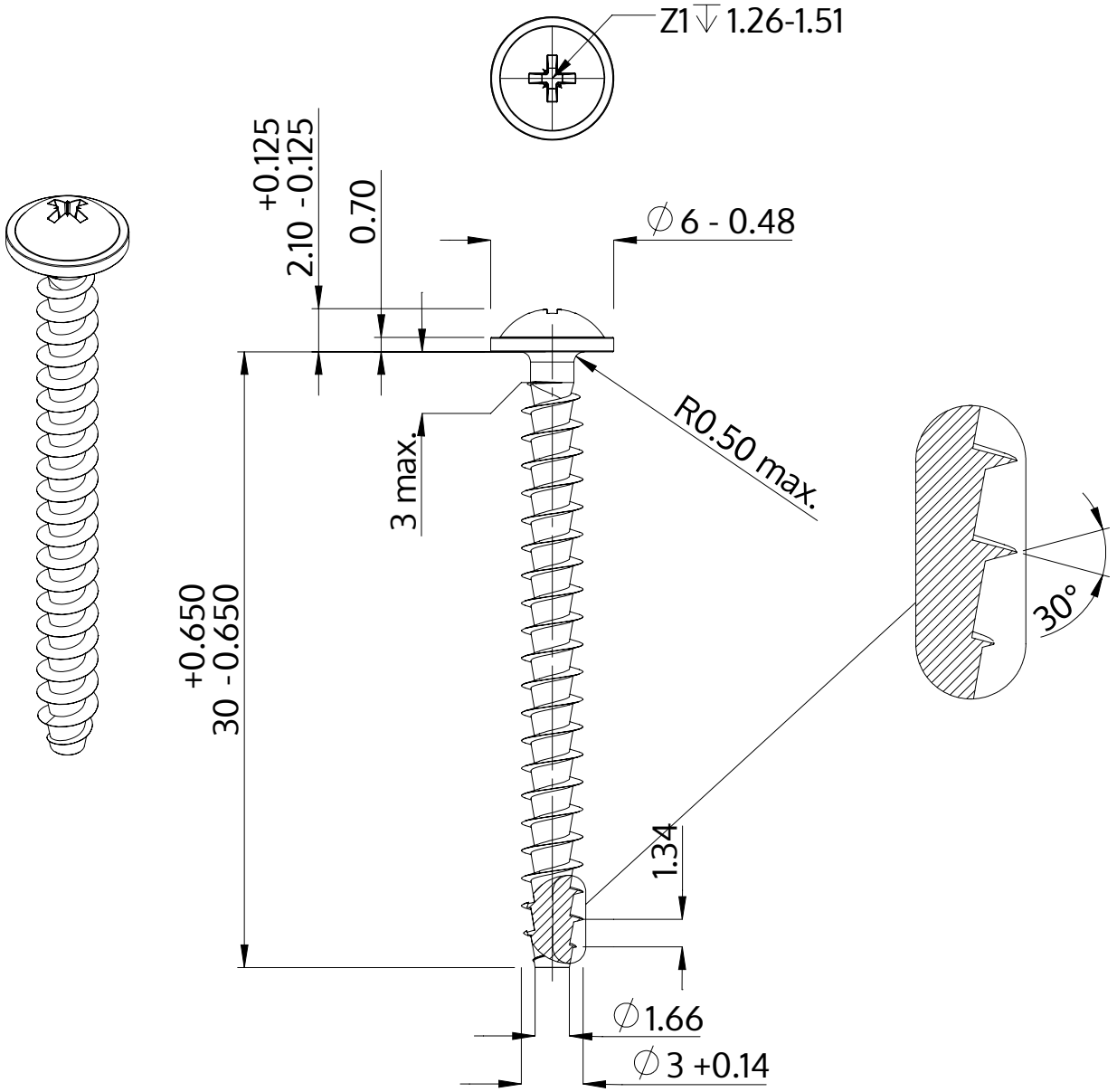

Описание	STP21A 3.0x30.0 - Z1
Материал	неръждаема стомана A2
Повърхност	гланциран, полиран, пасиваран
Тегло	1.087 kg / 1000 Бройка

SCREWERK	**STP21A0300300E**	
Метричен дизайн A4	Мащаб 3:1	2024-10